870/10014/10
08/23

BELLE RTX 50, 60, 68, 70 & 80D

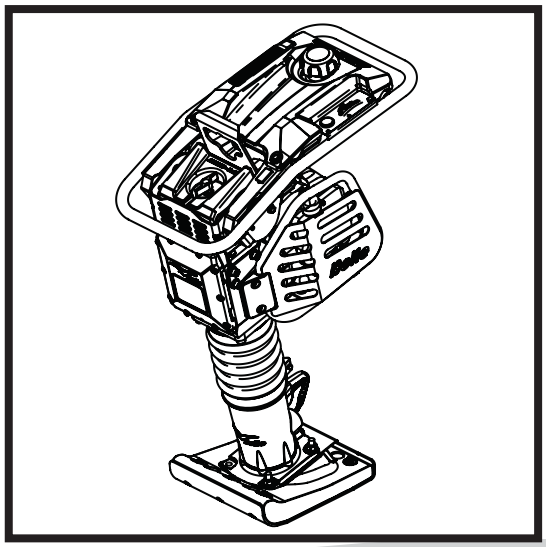

GB Operators Manual 6

F Manuel De L'Opérateur 20

E Manual del Operador 34

2
UKCA Declaration of Conformity

3 - 5
EC Declaration of Conformity

BELLE
LIGHT
CONSTRUCTION
EQUIPMENT

Declaration Of Conformity (DOC)

We, **Altrad Belle, Sheen, Nr. Buxton, Derbyshire, SK17 0EU, GB** declare that the DoC is issued under our sole responsibility and belongs to the followings product(s):

UK CA

PRODUCT TYPE .....

MODEL.....

SERIAL No.....

DATE OF MANUFACTURE

SOUND POWER LEVEL MEASURED / .....(GUARANTEED)

WEIGHT.....

Object of the Declaration:
Petrol/Diesel engine powered Trench Rammer used for compaction of cohesive material or moist content within trenches.

The object of the declaration described above is in conformity with the relevant **Statutory Requirements**:

- 2008 No. 1597	Supply of Machinery (Safety) Regulations 2008
- 2001 No. 1701	Noise Emission in the Environment by Equipment for use Outdoors Regulations 2001

The following designated standards and technical specifications have been applied:

- EN ISO 12100:2010	Safety of machinery
- EN 500-4:2011	Mobile road construction machinery. Safety.
- ISO 19452:2008	Building construction machinery and equipment. Pedestrian-controlled vibratory (percussion) rammers. Terminology and commercial specifications.
- ISO 3744:2010	Acoustics — Determination of sound power levels and sound energy levels of noise sources using sound pressure

ANP CERTIFICATION LTD. (Approved Body, number 8500) 2 Parkfield Street, Manchester, M14 4PN, UK carried out Internal Control of Production with Assessment of Technical Documentation and Periodical Checking as per Schedule 9 of SI 2001 1701

Technical Files are held by **Ray Neilson** at the Altrad Belle address stated above:-

Place of Declaration:-

Sheen,
Nr. Buxton,
Derbyshire,
SK17 0EU,
UK

Signed by:

Ray Neilson

Managing Director
On behalf of Altrad Belle
Sheen, Derbyshire, UK

Date of Declaration*:-*

February 2022

867/10001/1

GB

EC Declaration Of Conformity (DOC)

GB

We, **Altrad Belle, Sheen, Nr. Buxton, Derbyshire, SK17 0EU, GB** declare that the DoC is issued under our sole responsibility and belongs to the followings product(s):

PRODUCT TYPE .....

MODEL.....

SERIAL No.....

DATE OF MANUFACTURE .....

SOUND POWER LEVEL MEASURED / .....(GUARANTEED)

WEIGHT.....

Signed by:

Ray Neilson
Managing Director
On behalf of Altrad Belle, Sheen, Derbyshire, UK

Place of Declaration:-
Sheen, Nr. Buxton, Derbyshire, SK17 0EU, UK
Date of Declaration:-
April 2021

Object of the Declaration:
Petrol/Diesel engine powered Trench Rammer used for compaction of cohesive material or moist content within trenches.

The object of the declaration described above is in conformity with the relevant **Union Harmonisation Legislation**:
- 2006/42/EC - New machinery directive
- 2000/14/EC - Noise - equipment for use outdoors

The following harmonised standards and technical specifications have been applied:
- EN ISO 12100:2010 Safety of machinery
- EN 500-4:2011 Mobile road construction machinery. Safety.
- ISO 3744:2010 Acoustics — Determination of sound power levels and sound energy levels of noise sources using sound pressure

VINÇOTTE nv/sa (NB0026) located Jan Olieslagerslaan 35, 1800 Vilvoorde, Belgium, carried out Internal Control of Production with Assessment of Technical Documentation and Periodical Checking as per Annex VI of 2000/14/EC

Technical Files are held by **Hugues Menager** at the following address:-
Altrad (Group Holding), 125 Rue du Mas Carbonnier, 34000, Montpellier, France.

GB

EU Declaration Of Conformity (DOC)

GB

We, **Altrad Belle, Sheen, Nr. Buxton, Derbyshire, SK17 0EU, GB** declare that the DoC is issued under our sole responsibility and belongs to the followings product(s):

PRODUCT TYPE .....

MODEL.....

SERIAL No.....

DATE OF MANUFACTURE .....

SOUND POWER LEVEL MEASURED / .....(GUARANTEED)

WEIGHT.....

See information on sticker above

Signed by:

Ray Neilson
Managing Director
On behalf of Altrad Belle, Sheen, Derbyshire, UK

Place of Declaration:-
Sheen, Nr. Buxton, Derbyshire, SK17 0EU, UK
Date of Declaration:-
April 2021

Object of the Declaration:
Petrol/Diesel engine powered Trench Rammer used for compaction of cohesive material or moist content within trenches.

The object of the declaration described above is in conformity with the relevant **Union Harmonisation Legislation**:
- 2014/30/EU - EMC Directive

The following harmonised standards and technical specifications have been applied:
- EN ISO 12100:2010 Safety of machinery
- EN 500-4:2011 Mobile road construction machinery. Safety.
- ISO 3744:2010 Acoustics — Determination of sound power levels and sound energy levels of noise sources using sound pressure

VINÇOTTE nv/sa (NB0026) located Jan Olieslagerslaan 35, 1800 Vilvoorde, Belgium, carried out Internal Control of Production with Assessment of Technical Documentation and Periodical Checking as per Annex VI of 2000/14/EC

Technical Files are held by **Hugues Menager** at the following address:-
Altrad (Group Holding), 125 Rue du Mas Carbonnier, 34000, Montpellier, France.

866/10001/2_GB

F

Déclaration CE de conformité (DdC)

F

Nous, **Altrad Belle, Sheen, Nr. Buxton, Derbyshire, SK17 0EU, GB** déclarons que la DdC est émisse sous notre seule responsabilité et qu'elle appartient au(x) produit(s) suivants:

TYPE DE PRODUIT.....

MODÈLE .....

No DE SÉRIE.....

DATE DE FABRICATION.....

NIVEAU DE PUISSANCE ACOUSTIQUE MESURÉ / ....(GARANTI)

POIDS .....

Voir page 3 pour cette information

Signée par:

Ray Neilson
Directeur Général
Au nom de Altrad Belle, Sheen, Derbyshire, R.-U.

Lieu de la déclaration:-
Sheen, Nr. Buxton, Derbyshire, SK17 0EU, UK
Date de la déclaration:-
Avril 2021

Objet de la déclaration:
Pilon de tranchée à moteur essence / diesel utilisé pour le compactage de matériaux cohésifs oucontenu humide dans les tranchées.

L'objet de la déclaration décrite ci-dessus est conforme à la **législation de l'Union européenne en matière d'harmonisation**:
- 2006/42/EC - Directive relative aux machines
- 2000/14/EC - Émissions sonores - matériels utilisés à l'extérieur

Les normes et les spécifications techniques harmonisées suivantes ont été appliquées:
- EN ISO 12100:2010 Sécurité des machines
- EN 500-4:2011 Machines mobiles de construction de routes. Sécurité.
- ISO 3744:2010 Acoustique - Détermination des niveaux de puissance acoustique et des niveaux d'énergie acoustique des sources de bruit à l'aide de la pression acoustique

VINÇOTTE nv/sa (NB0026) situé Jan Olieslagerslaan 35, 1800 Vilvoorde, Belgium, a effectué un contrôle interne de la production avec évaluation de la documentation technique et vérification périodique conformément à l'annexe VI de la directive 2000/14/CE

Les dossiers techniques sont détenus par **Hugues Menager** à l'adresse suivante:-
Altrad (Group Holding), 125 Rue du Mas Carbonnier, 34000, Montpellier, France.

F

Déclaration UE de conformité (DdC)

F

Nous, **Altrad Belle, Sheen, Nr. Buxton, Derbyshire, SK17 0EU, GB** déclarons que la DdC est émisse sous notre seule responsabilité et qu'elle appartient au(x) produit(s) suivants:

TYPE DE PRODUIT.....

MODÈLE .....

No DE SÉRIE.....

DATE DE FABRICATION.....

NIVEAU DE PUISSANCE ACOUSTIQUE MESURÉ / ....(GARANTI)

POIDS .....

Voir page 3 pour cette information

Signée par:

Ray Neilson
Directeur Général
Au nom de Altrad Belle, Sheen, Derbyshire, R.-U.

Lieu de la déclaration:-
Sheen, Nr. Buxton, Derbyshire, SK17 0EU, UK
Date de la déclaration:-
Avril 2021

Objet de la déclaration:
Pilon de tranchée à moteur essence / diesel utilisé pour le compactage de matériaux cohésifs oucontenu humide dans les tranchées.

L'objet de la déclaration décrite ci-dessus est conforme à la **législation de l'Union européenne en matière d'harmonisation**:
- 2014/30/EU - Directive CEM

Les normes et les spécifications techniques harmonisées suivantes ont été appliquées:
- EN ISO 12100:2010 Sécurité des machines
- EN 500-4:2011 Machines mobiles de construction de routes. Sécurité.
- ISO 3744:2010 Acoustique - Détermination des niveaux de puissance acoustique et des niveaux d'énergie acoustique des sources de bruit à l'aide de la pression acoustique

VINÇOTTE nv/sa (NB0026) situé Jan Olieslagerslaan 35, 1800 Vilvoorde, Belgium, a effectué un contrôle interne de la production avec évaluation de la documentation technique et vérification périodique conformément à l'annexe VI de la directive 2000/14/CE

Les dossiers techniques sont détenus par **Hugues Menager** à l'adresse suivante:-
Altrad (Group Holding), 125 Rue du Mas Carbonnier, 34000, Montpellier, France.

866/10001/2_F

Declaración CE de Conformidad (DDC)

Nosotros, **Altrad Belle, Nr. Buxton, Derbyshire, SK17 0EU, Gran Bretaña**, declaramos que la DDC se emite bajo nuestra responsabilidad exclusiva y concierne a los siguientes productos:

TIPO DE PRODUCTO.....

MODELO.....

NÚMERO DE SERIE.....

FECHA DE FABRICACIÓN .....

NIVEL DE POTENCIA ACÚSTICA MEDIDO /..... .....GARANTIZADO)

PESO .....

Ver página 3 para esta información

Firmado por:

Ray Neilson
Direector General
Por Altrad Belle Sheen, Derbyshire, Reino Unido

Lugar de la Declaración:-
Sheen, Nr. Buxton, Derbyshire, SK17 0EU, UK
Fecha de la Declaración:-
Abril 2021

Objeto de la declaración:
Apisonador de zanja accionado por motor de gasolina / diesel utilizado para compactar materialcohesivo o contenido húmedo dentro de las trincheras.

El objeto de la declaración antes descrita está conforme a la **Legisleación sobre armonización de la Unión** relevantes:
- 2006/42/EC - Nueva directiva relativa a las máquinas **- 2000/14/EC** - Emisiones sonoras - máquinas de uso al aire libre

Las siguientes normas armonizadas y especificaciones técnicas han sido aplicadas:
- EN ISO 12100:2010 Seguridad de la maquinaria
- EN 500-4:2011 Maquinaria de construcción de carreteras móviles. Seguridad.
- ISO 3744:2010 Acústica: determinación de los niveles de potencia acústica y energía acústica niveles de fuentes de ruido usando presión sonora

VINÇOTTE nv/sa (NB0026) situado Jan Olieslagerslaan 35, 1800 Vilvoorde, Belgium, realizó un control interno de producción con evaluación de documentación técnica y verificación periódica de conformidad con el anexo VI de 2000/14/CE

Los archivos técnicos están en poder de **Hugues Menager** en la siguiente dirección:-
Altrad (Group Holding), 125 Rue du Mas Carbonnier, 34000, Montpellier, Francia.

Declaración UE de Conformidad (DDC)

Nosotros, **Altrad Belle, Nr. Buxton, Derbyshire, SK17 0EU, Gran Bretaña**, declaramos que la DDC se emite bajo nuestra responsabilidad exclusiva y concierne a los siguientes productos:

TIPO DE PRODUCTO.....

MODELO.....

NÚMERO DE SERIE.....

FECHA DE FABRICACIÓN .....

NIVEL DE POTENCIA ACÚSTICA MEDIDO /..... .....GARANTIZADO)

PESO .....

Ver página 3 para esta información

Firmado por:

Ray Neilson
Direector General
Por Altrad Belle Sheen, Derbyshire, Reino Unido

Lugar de la Declaración:-
Sheen, Nr. Buxton, Derbyshire, SK17 0EU, UK
Fecha de la Declaración:-
Abril 2021

Objeto de la declaración:
Apisonador de zanja accionado por motor de gasolina / diesel utilizado para compactar materialcohesivo o contenido húmedo dentro de las trincheras.

El objeto de la declaración antes descrita está conforme a la **Legisleación sobre armonización de la Unión** relevantes:
- 2014/30/EU Directiva CEM

Las siguientes normas armonizadas y especificaciones técnicas han sido aplicadas:
- EN ISO 12100:2010 Seguridad de la maquinaria
- EN 500-4:2011 Maquinaria de construcción de carreteras móviles. Seguridad.
- ISO 3744:2010 Acústica: determinación de los niveles de potencia acústica y energía acústica niveles de fuentes de ruido usando presión sonora

VINÇOTTE nv/sa (NB0026) situado Jan Olieslagerslaan 35, 1800 Vilvoorde, Belgium, realizó un control interno de producción con evaluación de documentación técnica y verificación periódica de conformidad con el anexo VI de 2000/14/CE

Los archivos técnicos están en poder de **Hugues Menager** en la siguiente dirección:-
Altrad (Group Holding), 125 Rue du Mas Carbonnier, 34000, Montpellier, Francia.

866/10001/2_E

How To Use This Manual

This manual has been written to help you operate and service the RTX Rammer safely. This manual is intended for dealers and operators of the RTX Rammer.

Foreword

The '***Machine Description***' section helps you to familiarise yourself with the machine's layout and controls.

The ***'Environment'*** section gives instructions on how to handle the recycling of discarded apparatus in an environmentally friendly way.

The '***General Safety***' and '***Health and Safety***' sections explain how to use the machine to ensure your safety and the safety of the general public.

The '***Start and Stop Procedure***' helps you with starting and stopping the machine.

The '***Trouble Shooting Guide'*** helps you if you have a problem with your machine.

The '***Service & Maintenance***' section is to help you with the general maintenance and servicing of your machine.

The '***Warranty***' section details the nature of the warranty cover and the claims procedure.

Directives with regard to the notations.

Text in this manual to which special attention must be paid are shown in the following way:

CAUTION *The product can be at risk. The machine or yourself can be damaged or injured if procedures are not carried out in the correct way.*

WARNING *The life of the operator can be at risk.*

WARNING

WARNING *Before you operate or carry out any maintenance on this machine **YOU MUST READ** and **STUDY** this manual.*

KNOW how to safely use the unit's controls and what you must do for safe maintenance. (NB Be sure that you know how to switch the machine off before you switch on, in case you get into difficulty.)

ALWAYS wear or use the proper safety items required for your personal protection. If you have **ANY QUESTIONS** about the safe use or maintenance of this unit, ASK YOUR SUPERVISOR OR CONTACT: **Altrad Belle (UK):** +44 (0) 1298 84606

Contents

How to use this manual....14
Warning....14
Machine Description....15
Environment....15
Intended Use....15
Decals....16 - 18
Technical Data....19
General Safety....20
Health and Safety....20
Pre-Start Safety Checks....21
Long Term Storage....21
Start & Stop Procedure....22 - 23
Operation....23
Trouble Shooting Guide....24
Service & Maintenance....24 - 25
Transport....26
Replacement Parts....27
Warranty....27
UKCA Declaration of Conformity....2
EC Declaration of Conformity....3

Altrad Belle reserves the right to change machine specification without prior notice or obligation.

Machine Description

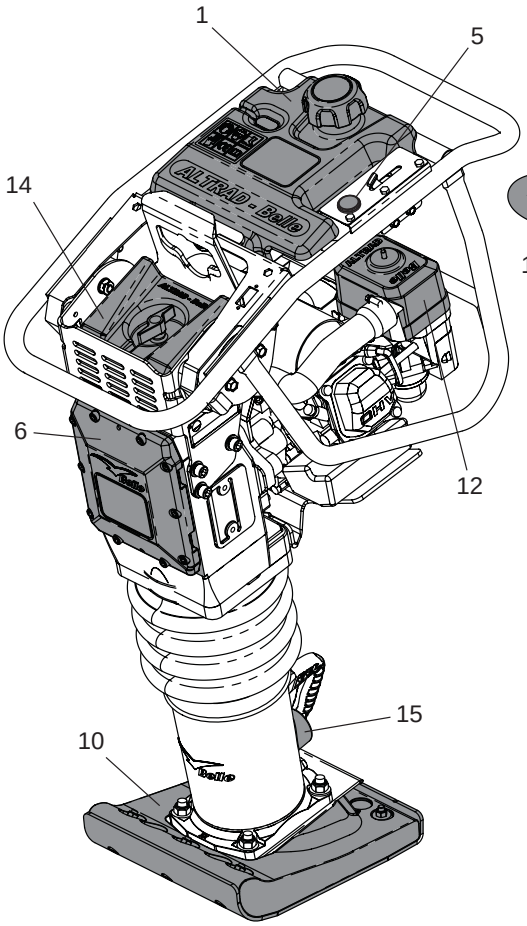

RTX 50

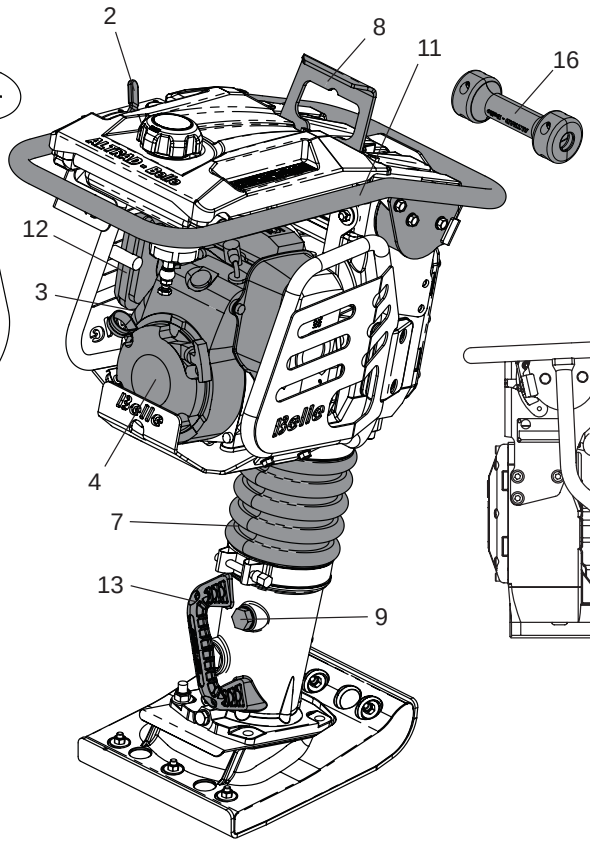

RTX 60 / 68 / 70

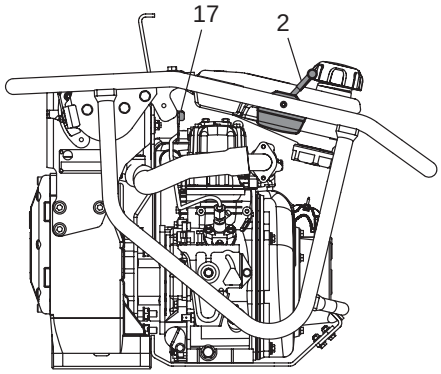

RTX 80D

1. Fuel Tank.
2. Throttle Lever.
3. Fuel ON / OFF Lever.
4. Engine.
5. Stop Button.
6. Crankcase.
7. Bellows
8. Lifting Eye.
9. Leg Oil Plug.
10. Ramming Shoe.
11. Operating Handle.
12. Primary Air Cleaner
13. Lifting Handle
14. Secondary Air Cleaner (Dual)
15. Leg Oil Sight Glass
16. Transport Roller (Optional)
17. Decompression Lever

Environment

Safe Disposal

Instructions for the protection of the environment. The machine contains valuable materials. Take the discarded apparatus and accessories to the relevant recycling facilities.

Component	Material
Handle	Steel
Ramming Shoe	Plywood and Steel or Nylon and Steel
Rubber Isolators	Rubber and Steel
Bellows	Urethane
Crankcase	Aluminium
Crankcase Cover	Aluminium
Gears	Steel
Engine	Steel and Aluminium
Transport Roller	HDPE
Miscellaneous Plastic Parts	Polypropylene
Various Parts	Steel and Aluminium

Intended Use

This machine is intended for base preperation, driveways, foundations, kerbs, and footings. It can also be used for repair work on streets, highways and/or sidewalks/pavements.

Decals

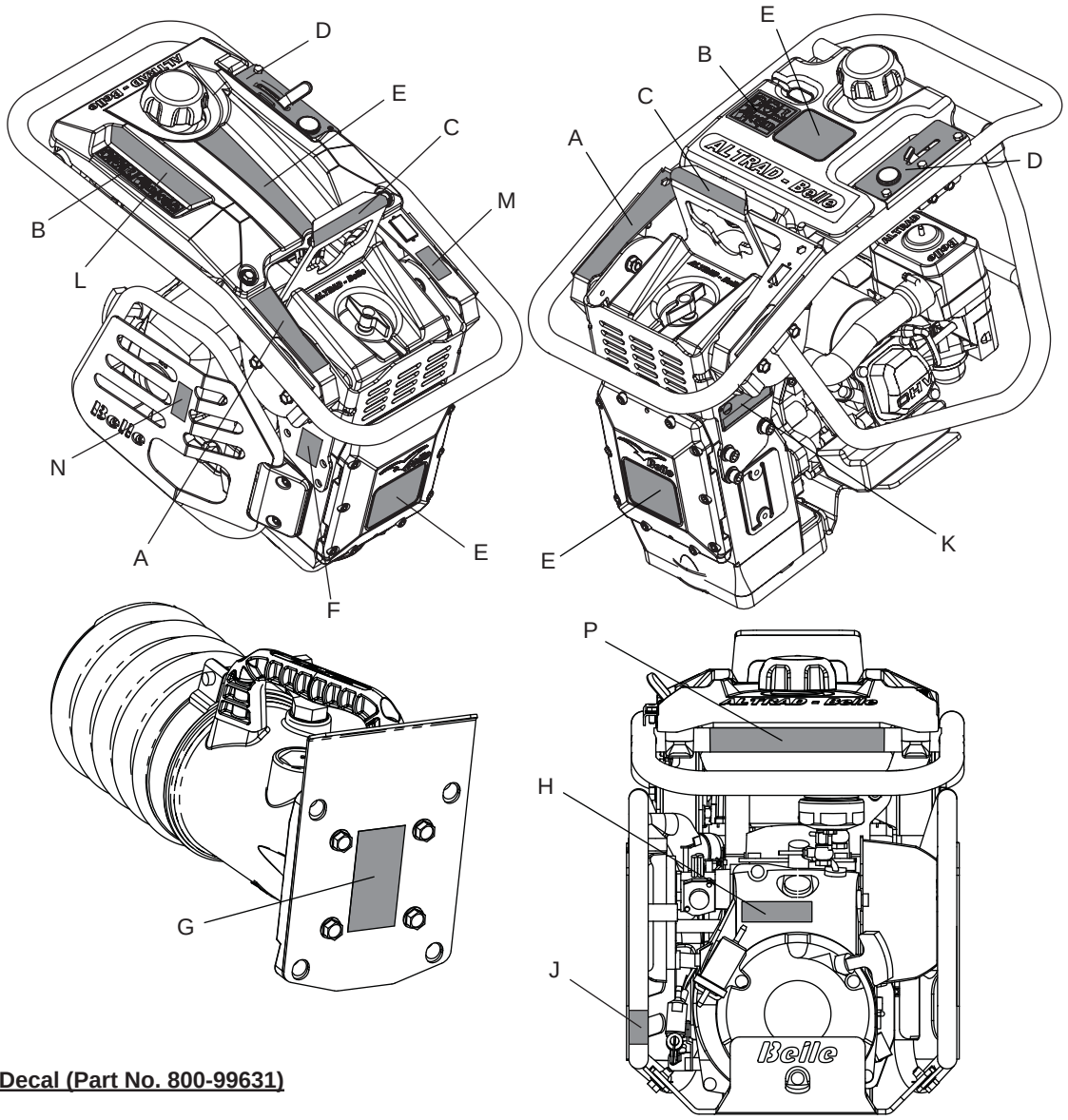

A - Transport Decal (Part No. 800-99631)

On-Site Transport
The RTX Rammer may be moved vertically by 2 people, laid on the Transport Roller (if fitted) and pulled using the Lifting Handle or by using a Sling or Hoist on the Lifting Eye. **NOTE:-** A sling or hoist must not be used on the Lifting Handle.

Road Transport
The RTX Rammer must be transported as far as possible standing up, strapped to the body side board of the truck, or strapped inside a lorry (panel truck). If not possible, it may be laid down only on the Transport Rollers or front bar of the Operating Handle, in stable position and strongly strapped down to guard against rolling or sliding.

B - Safety Symbols

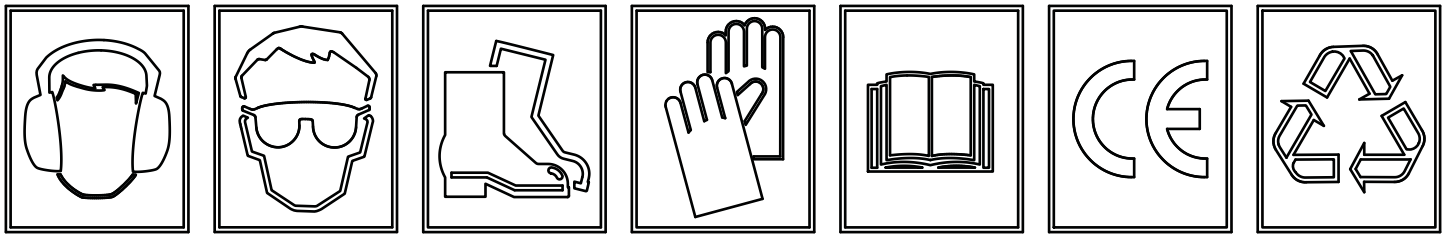

Wear Ear Protection	Wear Eye Protection	Wear Protective Footwear	Wear Protective Gloves	Please Read Operators Manual	CE Compliant	Please Recycle

C - Lifting Eye Decal (Part No. 800-99630)

Lifting Eye for use with a Sling or Mechanical Hoist.

D - Throttle Decal (Part No. 800-99628)

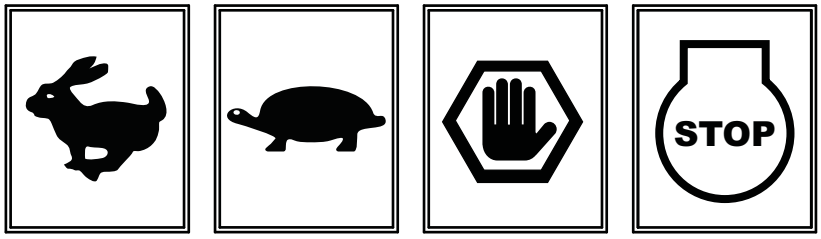

Max. RPM Position | **Idle Position** | **Emergency Stop Position** | **Engine Stop Button (Petrol Only)**

E - Branding Decal

Branding Decal to identify the Model of RTX Rammer.

F - Noise Decal

Guaranteed Sound Power Level of the machine in dB(A).

G - Spring Safety Decal (Part No. 800-99619)

DO NOT loosen or remove any of the Screws from the underside of the Rammer Leg. The Rammer Leg contains a highly compressed Spring which may cause serious injury if released by loosening or removing any of the Screws. Contact dealer for more information.

H - Engine Start Decal (Part No. 800-99625)

To Start the Engine, push the Carburettor Primer Bulb 4 times and then pull the Recoil Handle until the Engine fires.

J - Fuel Valve Decal (800-99634-0)

Fuel Valve **'ON'** and **'OFF'** positions.
- To **START** the machine, the Fuel Valve must be in the **'ON'** position.
- When the machine is not in use or being transported, the Fuel Valve must be in the **'OFF'** position.

K - Serial Plate (Part No. 800-99844)

The Serial Plate contains the machine Serial Number and all other information that you may require when contacting Altrad Belle regarding your machine.

1. Serial Number.
2. RTX Rammer Model.
3. Year of Manufacture.
4. Machine Weight.
5. Machine Power.

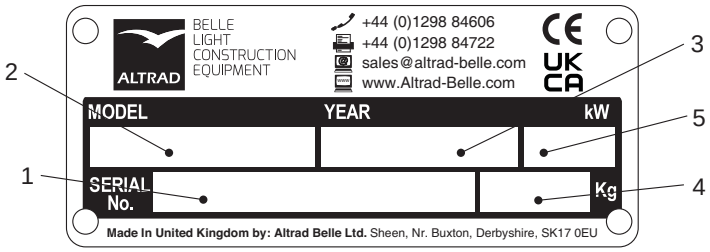

Decals

L - Safety Decal (Part No. 800-99831)

WARNING!

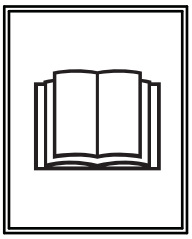

Please Read Operators Manual

Wear Protective Footwear

Wear Ear Protection

Wear Eye Protection

M - Exhaust Fumes Warning Decal (Part No. 800-99520)

Engines emit carbon monoxide; operate only in well-ventilated areas.

N - Hot Surface Decal (Part No. 800-99520)

CAUTION! Beware of hot surfaces around the Engine and Exhaust area.

P - Diesel Only Decal (Part No. 800-99524)

CAUTION! Only Diesel must be used in this machine (Diesel models only).

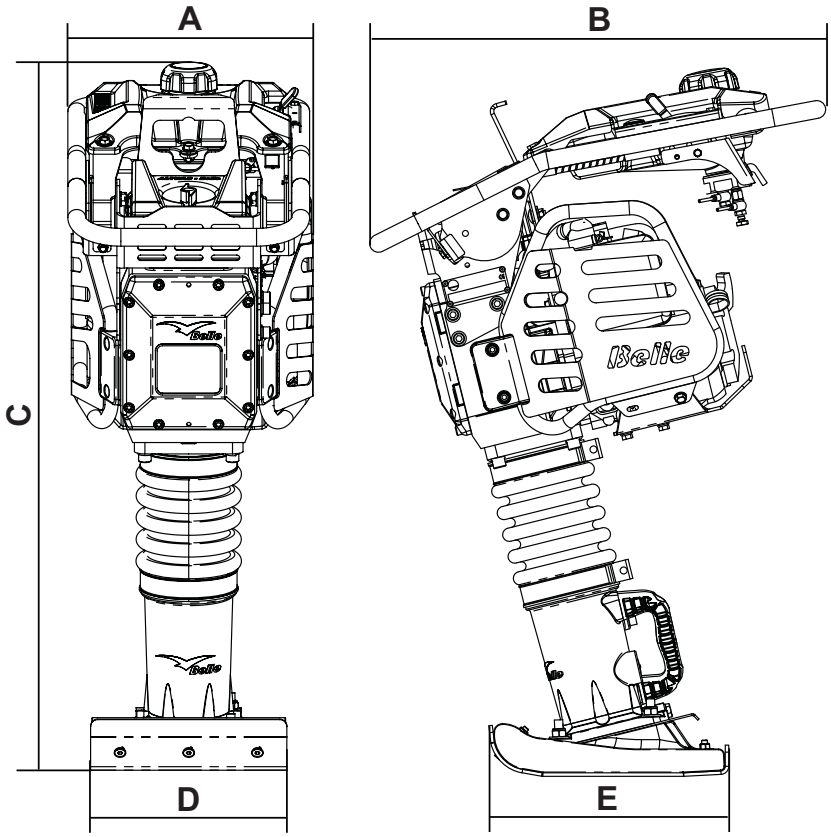

Model	RTX 50	RTX 50R	RTX 60C	RTX 60	RTX 60R	RTX 68	RTX 68R	RTX 70	RTX 70R	RTX 80D
A - Width (mm)	345	345	345	345	345	345	345	345	345	425
B - Length (mm)	670	670	705	705	705	705	705	714	714	700
C - Height (mm)	975	975	975	975	975	1040	1040	1040	1040	1081
D - Shoe Width*** (mm)	230	230	165	165	165	280	280	280	280	280
E - Shoe Length*** (mm)	335	335	335	335	335	335	335	335	335	335
Engine Models	Honda GX100	Honda GXR120	Honda GX100	Honda GX100	Honda GXR120	Honda GX100	Honda GXR120	Honda GX100	Honda GXR120	Yanmar L48
Engine Type	4 Stroke, OHC, Air Cooled									Single Cylinder
Maximum Output (kW)	*2.3	*2.7	*2.3	*2.3	*2.7	*2.3	*2.7	*2.3	*2.7	3.4
Fuel Type	Unleaded									Diesel
Fuel Tank Capacity (Ltrs)	2.5	2.5	2.5	2.5	2.5	2.5	2.5	2.5	2.5	2.5
Carburettor Type	Diaphragm									Injection
Starting Mechanism	Recoil									
Operational Weight (kg)	57.7	57.7	60	60	60	70	70	72	72	86
Vibration Frequency (Hz)	11	11	11	11	11	11	11	11	11	10
Impact Force (kN)	12.5	12.5	13.6	13.6	13.6	16	16	17	18	20.5
Blows Per Minute (bpm)	450 - 660					450 - 660		450 - 700		450 - 600
Stroke (mm)	52	52	52	52	52	52	52	52	52	52
Sound Power Level (dB L_{WA})	108	104	108	108	104	108	108	108	108	108
3 Axis Vibration** (m/s^2)	9.82	9.82	7.25	7.25	7.25	7.45	7.45	7.49	7.49	11.8

* *The power rating of the petrol engines indicated in this document is the net power tested on a production petrol engine for the petrol engine model and measured in accordance with SAE J1349 at a specified rpm.*
Mass production petrol engines may vary from this value. Actual power output for the petrol engine installed in the final machine will vary depending on numerous factors, including the operating speed of the petrol engine in application, environmental conditions, maintenance and other variables. Honda reserves the right to modify its specifications at any time and without notice.

** *Minimum level to EN500 Part 4.*
*** *Other Shoe options are available. Sizes are:- 165mm (W) x 335mm (L), 230mm x 335mm & 280mm x 335mm.*

General Safety

For your own personal protection and for the safety of those around you, please read and ensure you fully understand the following safety information. It is the responsibility of the operator to ensure that he/she fully understands how to operate this equipment safely. If you are unsure about the safe and correct use of your **RTX**, consult your supervisor or Altrad Belle of companies.

CAUTION *Improper maintenance or use can be hazardous. Read and Understand this section before you perform any maintenance, service or repairs.*

- This machine must only be used for its intended purpose. This machine must be operated only by well trained personnel.
- The owner of this machine must observe, and train the user of the machine to observe, the effective Labour Protection Regulation in the country of application.
- This equipment is heavy and must not be lifted single-handedly, either **GET HELP** or use suitable lifting equipment.
- This machine must be operated on ground where stability is guaranteed.
- Cordon off the work area and keep members of the public and unauthorised personnel at a safe distance.
- Personal Protective Equipment (PPE) must be worn by the operator whenever this equipment is being used (See Health & Safety Section).
- Make sure you know how to safely switch this machine **OFF** before you switch it **ON** in case you get into difficulty.
- Always switch **OFF** the engine and **CLOSE** the fuel tap before transporting, moving it around the site or servicing it.
- During use the engine becomes very hot, allow the engine to cool before touching it.
- Never leave the engine running and unattended.
- Never remove or tamper with any guards fitted, they are there for your protection. Always check guards for condition and security, if any are damaged or missing, **DO NOT USE THE RTX** until the guard has been replaced or repaired.
- Do not operate the **RTX** when you are ill, feeling tired, or when under the influence of alcohol or drugs.
- This machine is designed to eliminate the possible risks arising from its use. However, risks **DO** reside, and these residual risks are not clearly recognisable and may cause personal injury, property damage and possible death. If such unpredictable and unrecognisable risks become apparent, the machine must be stopped immediately, and the operator or his supervisor must take the appropriate measures to eliminate such risks. It is sometimes necessary for the manufacturer to be informed of such an event for future counter measuring.

WARNING *Fuel is flammable. It may cause injury and property damage. Shut down the engine, extinguish all open flames and do not smoke while filling the fuel tank. Always wipe up any spilled fuel.*

- Before refuelling, switch off the engine and allow it to cool.
- When refuelling, **DO NOT** smoke or allow naked flames in the area.
- When refuelling, use a proper funnel, and avoid spilling fuel over the engine.
- Spilt fuel must be made safe immediately, using sand. If fuel is spilt on your clothes, change them.
- Store fuel in an approved, purpose made container away from heat and ignition sources.

Health & Safety

Vibration

Some vibration from the machines operation is transmitted through the handle to the operator's hands. The Altrad Belle **RTX** range has been specifically designed to reduce hand/arm vibration levels. Refer to specifications & technical data for vibration levels and usage times (recommended maximum daily exposure time). **DO NOT** exceed the maximum usage times.

PPE (Personal Protective Equipment)

Personal injury or property damage may be caused by knocks, crushing, slipping, tripping, falling, or by flying chips due mainly to the improper or careless handling of the machine, or working in a confined area.
Suitable PPE must be worn when using this equipment i.e. Safety Goggles, Gloves, Ear Defenders, Dust Mask and Steel Toe capped footwear.
Wear clothing suitable for the work you are doing. Tie back long hair and remove any jewellery which may catch in the equipment's moving parts.

Dust

The compaction process can produce dust, which may be hazardous to your health. Always wear a mask that is suited to the type of dust being produced.

Fuel

Oil and fuel used in this machine may cause the following hazards.

- Poisoning if the fuel or oil vapour is inhaled.
- Allergies if the fuel or oil spills on the skin.
- Fire and explosion if the fuel and oil is handled near smoking or open fires.
- Do not ingest fuel or inhale fuel vapours and avoid contact with your skin. Wash fuel splashes immediately. If you get fuel in your eyes, irrigate with copious amounts of water and seek medical attention as soon as possible.

Exhaust Fumes

WARNING *The exhaust fumes produced by this equipment are highly toxic and can kill!*

Do not operate your **RTX** Rammer indoors or in a confined space, make sure the work area is adequately ventilated.

Pre-Start Checks

GB

Pre start-up inspection

The following Pre-start-up inspection must be performed before the start of each work session or after every four hours of use, whichever is first. Please refer to the service section for detailed guidance. If any fault is discovered, the **RTX** must not be used until the fault is rectified.

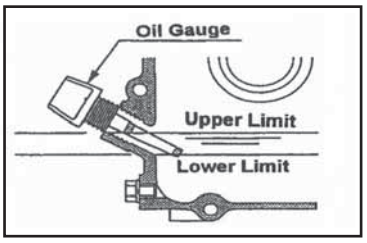

1. Thoroughly inspect the **RTX** for signs of damage.
2. Check Hoses, filler openings, Drain Plugs and any other areas for signs of leakage. Fix any leaks before operating.
3. Check the Engine Oil level and top up as necessary.

3.1 To check the Engine Oil level, place the machine on a flat surface ensuring the Engine is level. To achieve this place the Rammer in the position shown below.

3.2 Remove the Oil Gauge, and observe that the Oil is up to the rim of the filler port. Use Engine Oil with the correct viscosity. (SAE 10W-30 Mineral Oil recommended)

4. Check the Engine Fuel level and top up as necessary. Use clean Fuel. Use of contaminated Fuel may damage the Fuel system.

CAUTION ***NOTICE:*** *This machine uses Unleaded Gasoline/Petrol.*
NEVER *fill the fuel tank with a mixture of Oil and Gasoline/Petrol.*

5. Check that the Air Filter is clean. Excessive dust/dirt accumulation within the filter element will cause erratic Engine operation. Clean the Air Filter element when it is contaminated (See Maintenance section).
6. Check the Rammer Leg Oil level and top up as necessary (Rammer must have been idle for at least 10 minutes before checking)

6.1 To check the Rammer Leg Oil level, place the machine on a flat surface ensuring the Foot is flat to the ground, as shown below.

6.2 The minimum level is shown by the Red Dot on the Oil Sight Glass within the Rammer Leg. (SAE 10W-30 Mineral Oil recommended)

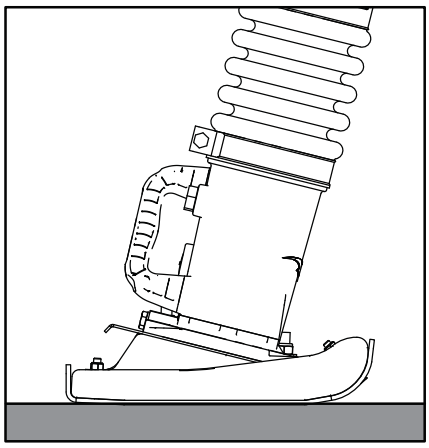

Rammer Leg Oil Check Position

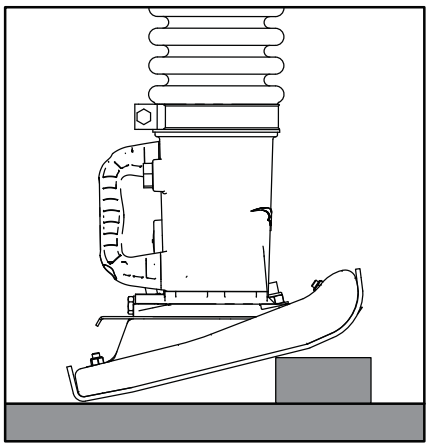

Engine Oil Check Position

Long Term Storage

GB

For long term storage, empty the fuel in the carburettor by running the engine with the fuel tap being closed ***(Petrol Only)***

The chemical composition of fuel will deteriorate after prolonged storage. When the machine needs to be stored for a long time, remove all fuel from the fuel tank. Also remove the fuel from the float chamber of the carburettor by draining the fuel out from the drain plug (see diagram) ***(Petrol Only)***

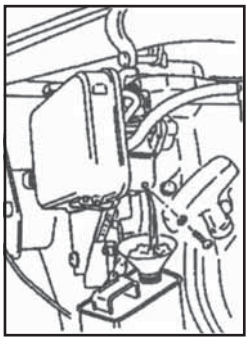

Clean up oil and dust accumulation on rubber parts.

Clean the ramming shoe and apply a light coating of oil to prevent rust formation.

Cover the machine and store in a dry place.

Start & Stop Procedure

CAUTION *Improper operation can be hazardous. Read and understand this section before you start the machine.*

WARNING *To stop the machine in an emergency, move the Throttle Lever to the Emergency Stop position. This will immediately stop the machine from vibrating.*

Honda GX100, GX120 & GXR120

1. Open the fuel cock/tap.
2. Set the speed control lever to the **STARTING** position (Halfway between **HIGH** and **LOW** position).
3. Move the choke lever to the **CLOSED** position.
4. Push the Carburettor Primer Bulb 4 times (or at least 10 times when the machine is new or after machine has had the fuel drain).
5. Taking a firm hold of the Operating handle with one hand, grasp the recoil starter handle with the other, Pull the recoil starter handle until engine resistance is felt, then allow the starter to return.
6. Taking care not to pull the starter rope fully out, pull the starter handle briskly.
7. Repeat until the engine fires.
8. Once the engine fires gradually set the choke lever to the **OPEN** position.
9. Allow the engine run at idle for a few minutes to warm up.
10. After the engine has warmed up, the machine is ready for operation.
11. Move the throttle lever to the high speed position quickly to prevent damage from occuring to the clutch. The ‘Full Throttle’ position of this machine has been preset at the factory to achieve optimum machine performance.
12. With the engine running in the full throttle position, the machine will move forward and compact loose ‘lifts’
13. In preparation for stopping the engine, move the throttle lever to the **LOW** position.
14. Allow the engine to idle for 1-3 minutes.
15. Push and hold the **RED** Engine Stop button.
16. Close the fuel cock/tap.
17. Pull the recoil starter slowly until you feel resistance. Then release your hand from the starter knob to set it back to its original position. This will prevent any air or humidity from entering into the cylinder.

Yanmar L48

1. Slide the Engine Speed Control Lever to the **RUN** position.
2. Taking a firm hold of the Operating handle with one hand, grasp the recoil starter handle with the other, Pull the recoil starter handle until engine resistance is felt, then allow the starter to return.
3. Push the decompression lever down and release it. The decompression lever will automatically return to the original position when the engine starts.
4. Taking care not to pull the starter rope fully out, pull the starter handle briskly.
5. Repeat until the engine fires.

CAUTION *In cold weather if you have trouble starting the engine, remove the Oil Plug and add 2cc of engine oil to the oil port and reinsert the oil plug.*

6. Allow the engine run at idle for a few minutes to warm up.
7. After the engine has warmed up, the machine is ready for operation.
8. Move the throttle lever to the high speed position quickly to prevent damage from occuring to the clutch. The ‘Full Throttle’ position of this machine has been preset at the factory to achieve optimum machine performance.
9. With the engine running in the full throttle position, the machine will move forward and compact loose ‘lifts’
10. In preparation for stopping the engine, move the throttle lever to the **LOW** position.
11. Allow the engine to idle for 1-3 minutes.
12. To stop the engine, set the engine speed lever to the slide the Engine Speed Control Lever to the **STOP** position

Start & Stop Procedure

GB

NOTICE: The optimum maximum engine revolution has been set at the factory as follows:

Model	Engine	Maximum RPM	
		Optimum	Upper Limit
RTX 50	Honda GX100	3,800 +/- 50	3,850
RTX 50R	Honda GXR120	3,800 +/- 50	3,850
RTX 60	Honda GX100	3,800 +/- 50	3,850
RTX 60R	Honda GXR120	3,800 +/- 50	3,850
RTX 68	Honda GX100	3,800 +/- 50	3,850
RTX 68R	Honda GXR120	3,800 +/- 50	3,850
RTX 70	Honda GX100	4,050 +/- 50	4,100
RTX 70R	Honda GXR120	4,050 +/- 50	4,100
RTX 80D	Yanmar L48	3,400 +/- 50	3,450

CAUTION **DO NOT** *alter this setting since irregular vibration or damage to the gear transmission mechanism can result, and both engine and machine warranties will be automatically voided.*

Operation

GB

Lifting

Where it is necessary to use lifting equipemnt to position the **RTX**, check and confirm that the rubber mounts on the operation handle are not damaged or cracked. If they are damaged or cracked, replace the rubber mounts before attempting to lift the machine. Also make sure that the lifting equipment has a WLL (Working Load Limit) suitable for the **RTX's** weight (See specification chart or the machine Serial Plate). Attach suitable chains or slings **ONLY** to the lifting point on top of the **RTX's** operating handle.

- **NEVER** leave the engine running whilst transporting or moving the **RTX's**, even if it is only a short distance.

Once the checks listed in the 'Pre-Start' section have been carried out, you may start the engine.

The Altrad Belle **RTX** range of tampers are fitted with a centrifugal clutch, this allows the engine to run at idle without driving the crank mechanism. As the engine speed is increased the clutch will engage and the engine will drive the crank mechanism.

- To avoid damage to the centrifugal clutch, move the throttle lever quickly from the L to H position.

CAUTION *For correct operation, the engine speed should be set to maximum.*

- Avoid operating the machine on a fully compacted, hard, or non-yielding surface. Otherwise, the gear transmission mechanism will be damaged, and the life of the machine will be greatly reduced.
- When working in a narrow trench, if the ramming shoe should get caught between the walls of the trench, the rammer may miss-strike and can be severly damaged. The ramming shoe may especially be damaged severely.
- Ensure that the rammer is steered only by using the handle grip. It should only be pushed. The rammer must not be pressed into the materials being compacted. Excessive pressure on the operating handle will lead to unsatisfactory compaction due to the fact that the jumping action is reduced.

Transportation.

When transporting or storing the machine, place the machine in an upright position if at all possible. Should the machine be required to be laid down, **NEVER** attempt to transport the machine in a manner that the air cleaner faces downwards. Otherwise, the oil in the cylinder may get into the combustion chamber or in the air cleaner, which may result in starting difficulties. Laying the machine forwards (The crankcase cover of the rammer facing downwards) may not cause any spill of the engine oil into the cylinder or air cleaner of the engine. However, if the engine is still hot, spilt fuel on the engine may cause fire. Lay the machine after the machine is completely cooled.

The machine fitted with the transporting roller on the operating handle may be easily loaded and unloaded from a vehicle. Tilt the machine forwards until the transporting roller touches the floor of the vehicle. Lift the lower part of the machine using the grab handle provided at the ramming shoe, and push forward to load the machine. During transportation, the machine should be tied firmly, and placed in an upright position if at all possible. To unload the machine, tilt the machine forward, until the roller touches the floor. Slightly lift the lower part of the machine, and pull the machine out.

Operation at High Altitude

For continuous High-Altitude operation above 1,000m (3,000FT), it will be necessary to change the engine main jet to a type that will allow for correct fueling of the engine. Otherwise, the unit will suffer from a lack of engine power and not work correctly ***(Petrol Only)***

GB Trouble Shooting Guide

Problem	Cause	Remedy
Engine will not start	No fuel	Fill Fuel Tank
	Fuel Tap has been closed	Open fuel tap.
	Engine not primed. ***(GX100 Only)***	Push the Carburettor Primer Bulb 4 times and pull the Recoil Handle until the Engine fires
	Engine not primed. ***(Diesel Only)***	See the Service & Maintenance section of this Manual.
	Spark Plug contaminated or damaged. ***(Petrol Only)***	Replace spark plug.
	Faulty Carburettor. ***(Petrol Only)***	Service the Carburettor
Engine stops suddenly, or stops when the engine rpm is increased.	See Above	See Above
	Main jet of the Carburettor clogged with dirt. ***(GX120 Only)***	Take out the main jet of the Carburettor and clean with Compressed air.
	Air filter element dirty.	Clean the element.
	Spark plug cap is loose. ***(Petrol Only)***	Tightly fit cap to plug.
Engine runs, but machine does not produce impact.	Lack of engine power	See above.
	Clutch is slipping	Dismantle clutch assembly, Clean shoe and drum with proper solvent. Replace clutch shoe if necessary.
	Crank mechanism is damaged	Contact Dealer.

GB Service & Maintenance

Maintenance
The Altrad Belle **RTX** Range is designed to give many years of trouble free operation. It is, however, important that the simple regular maintenance listed in this section is carried out.
It is recommended that an approved Altrad Belle dealer carries out all major maintenance and repairs. Always use genuine Altrad Belle replacement parts, the use of spurious parts may void your warranty.
Before any maintenance is carried out on the machine, switch off the engine. If working on a petrol engined machine, disconnect the HT lead from the sparkplug.
Always set the **RTX** on level ground to ensure any fluid levels will be correctly read. Only use recommended oils (see chart).

Servicing the Engine
Service the engine according to the engine manufacturer's specifications. Refer to the engine operation and maintenance manual.

Yanmar L48 Engine Priming
In the event of running out of Diesel or after a change of the Fuel Filter, the Yanmar engine will need to be primed. Please follow the below instructions.

CAUTION *Before starting the Priming procedure, please ensure the Fuel Tank is full and the Fuel Cap is not fitted to the tank.*

1. Open the fuel cock/tap.
2. Slide the Engine Speed Control Lever to the **RUN** position.
3. Using 2 x 17mm Spanners, unlock the Injector Pipe ***(Item 1)*** by loosening the Injector Pipe Nut ***(Item 2)***.
4. Slacken the Injector Pump Nozzle ***(Item 3)*** by 2 full revolutions
   NOTE:- DO NOT remove the Injector Pump Nozzle.
5. Hold the Injector Pipe away from the Injector Pump Nozzle and wait until Diesel is running freely without any air bubbles.
6. Re-tighten the Injector Pump Nozzle to a setting of 12Nm.
7. Re-fit the Injector Pipe and tighten to 12Nm.
8 Re-fit the Fuel Cap and start the engine using the Start and Stop Proedure section of this manual.

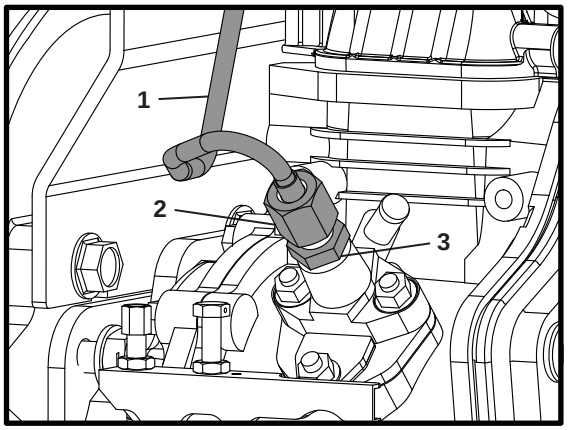

Every 8 Hours or Daily

1. Check for loose bolt and nuts, retighten if necessary.
2. Check and clean air filter element, re-lube the element according to the engine manufacturer's recommendations. If operating conditions are unusually dusty and severe, filter element cleaning should be done more frequently.
3. Check oil level in crankcase of engine and replenish as necessary. Check oil level in the ramming cylinder as per following procedures.

3a. Make sure that the machine has not been run in the last 10 minutes.
3b. Set the machine on a level surface and remove the oil plug.
3c. The top surface of the oil must be seen just below the lower rim of the hole for oil plug. Replenish as necessary.

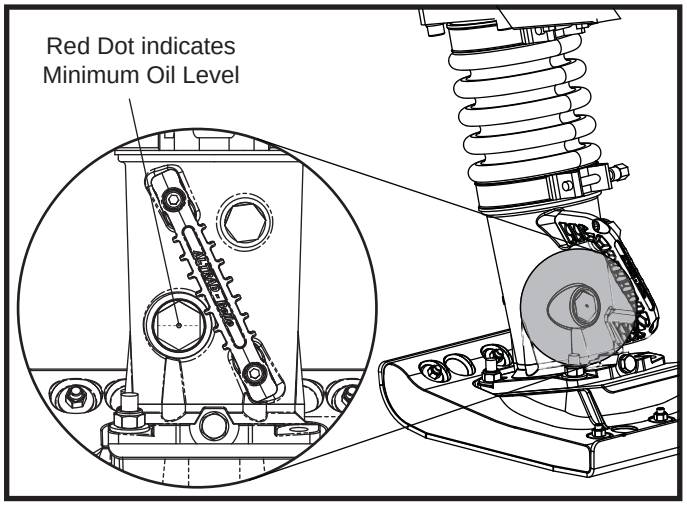

NOTICE: Care should be taken not to overfill the ramming cylinder with oil. Overfilling will cause excessive load on the engine, which may result in poor or irregular vibration.

First 20 Hours of Operation

1. Replace the Oil in the Ramming Cylinder

Every 50 Hours or Weekly

2. Check for loose Bolts and Nuts. Retighten if necessary.

Every 200 Hours.

3. Change the Ramming Cylinder Oil. Do not overfill.

Fuel and Lubricant

Model	Fuel		Engine Crankcase			Ramming Cylinder	
	Type of Oil	Capacity	Type Of Oil	Engine	Capacity	Type of Oil	Capacity
RTX 50	Unleaded Petrol	2.5 Litres	10W-30, API, SF/CC, CD	GX100 / GXR120	0.6 Litres	10W-30, API, SF/CC, CD	0.7 Litres
RTX 60							
RTX 68							0.8 Litres
RTX 70							
RTX 80D	Diesel			L48	0.8 Litres		

Transport

CAUTION *Please ensure that you have read and fully understand the information below before attempting to transport the RTX Rammer.*

On-Site Transport
The RTX Rammer may be moved vertically by 2 people, laid on the Transport Roller (if fitted) and pulled using the Lifting Handle or by using a Sling or Hoist on the Lifting Eye. **NOTE:-** A sling or hoist must not be used on the Lifting Handle.
Alternatively, use the optional Wheel Kit - see below for details.

Road Transport
The RTX Rammer must be transported as far as possible standing up, strapped to the body side board of the truck, or strapped inside a lorry (panel truck). If not possible, it may be laid down only on the Transport Rollers or front bar of the Operating Handle, in stable position and strongly strapped down to guard against rolling or sliding.

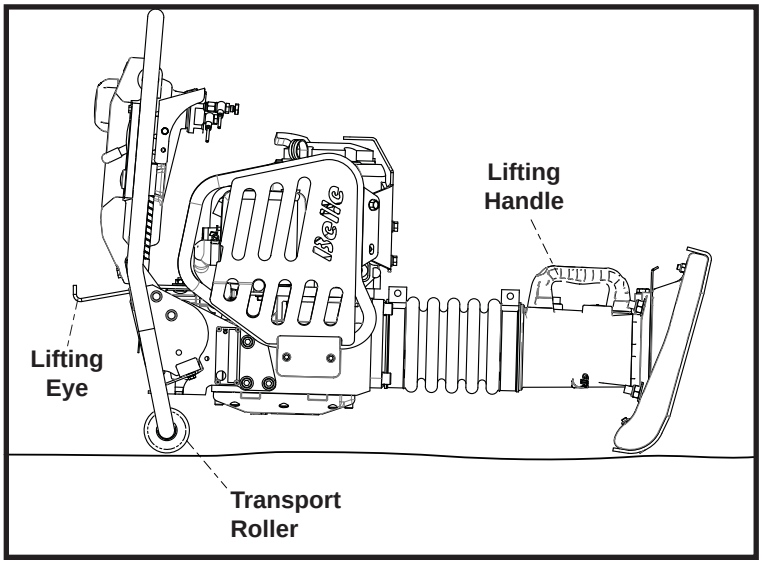

Wheel Kit Option
1. Place the Wheel Kit under the lip of the plate on the lower Ramming Leg.
2. Once the Wheel Kit is engaged, tilt the Rammer backwards slightly until the Wheels take the weight of the Rammer.
3. ONLY moving the Rammer backwards, transport to the required location.

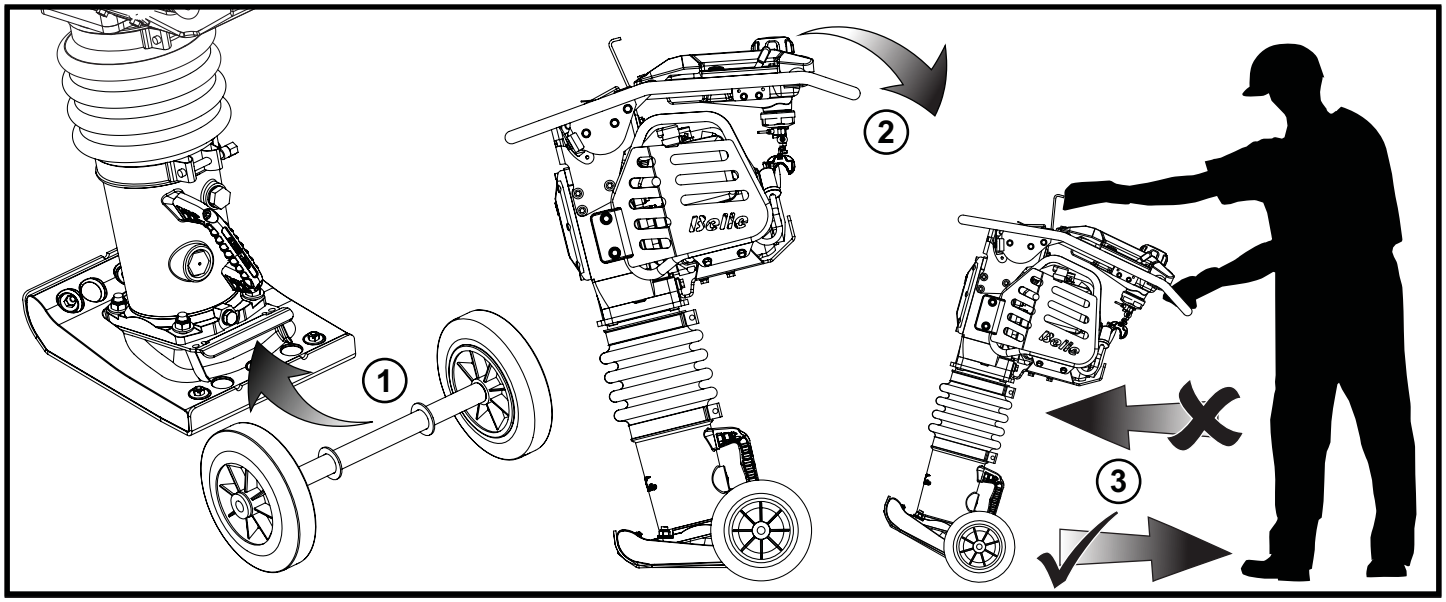

WARNING ***DO NOT*** *leave the Wheel Kit engaged whilst unattended or during operation as this will make the Rammer unstable. For transportation purposes only!*

Replacement Parts

GB

KEY

USE LOCTITE

USE OIL

USE SILICONE

When maintaining this product only the manufacturers original, genuine replacement parts may be used.

The user will lose any possible claims if replacement parts used are other than the makers original replacement parts.

Replacement parts for this product can be ordered online 24 hours a day, 7 days a week at ***www.Altrad-Belle247.com***

For more information regarding the availability of replacement parts for this product, please contact Altrad Belle using the following contact details:-

Tel:- +44 (0)1298 84606 Fax:- +44 (0)1298 84073 Email:- sales@altrad-belle.com

Alternatively, please scan the adjacent QR Code (Quick Response Code) using your smartphone to access the Altrad Belle online parts portal.

Warranty

GB

Your new Altrad Belle Rammer Tamper is warranted to the original purchaser for a period of one-year (12 months) from the original date of purchase. The Altrad Belle warranty is against defects in design, materials an workmanship.

The following are not covered under the Altrad Belle warranty:

1. Damage caused by abuse, misuse, dropping or other similar damage caused by or as a result of failure to follow assembly, operation or user maintenance instructions.
2. Alterations, additions or repairs carried out by persons other than Altrad Belle or their recognised agents.
3. Transportation or shipment costs to and from Altrad Belle or their recognised agents, for repair or assessment against a warranty claim, on any machine.
4. Materials and/or labour costs to renew, repair or replace components due to fair wear and tear.

The following components are not covered by warranty.

- Engine air filter
- Engine spark plug

Altrad Belle and/or their recognised agents, directors, employees or insurers will not be held liable for consequential or other damages, losses or expenses in connection with or by reason of or the inability to use the machine for any purpose.

Warranty Claims
All warranty claims should firstly be directed to Altrad Belle, either by telephone, by Fax, by Email, or in writing.

For warranty claims:
Tel : +44 (0)1298 84606, Fax : +44 (0)1298 84073, Email : Warranty.dept@altrad-belle.com

or Write to:
Altrad Belle Warranty Department,
Sheen,
Nr. Buxton,
Derbyshire,
SK17 0EU
England

Warranty Registration:
In the bid for ALTRAD Belle to become greener and more eco friendly, we have now introduced online Warranty registration. To access the registration page of our website, please use the following address:-

http://www.bellegroup.com/index.php?p=warranty_registration

Alternatively, please scan the adjacent QR Code (Quick Response Code) using your smartphone to access the registration page.

F Comment Utiliser Ce Manuel

Ce manuel est rédigé pour vous aider à vous servir et à entretenir la RTX en toute sécurité. Il est destiné aux concessionnaires et aux opérateurs de la RTX.

Avant-propos

La section **“Respect de l’environnement”** contient des instructions sur les méthodes de recyclage et d’élimination des appareils dans le respect de l’environnement.

La section **“Description de l’appareil”** vous permettra de vous familiariser avec l’agencement et les commandes de l’appareil.

Les sections **“Consignes de sécurité générales»** et **«Santé et sécurité”** expliquent la manière dont il faut utiliser l’appareil pour assurer votre sécurité et celle des membres du public, en général.

Le paragraphe **“Procédure de Mise en route / Arrêt”** vous facilite la mise en route et l’arrêt de l’appareil.

La section **“Dépistage des anomalies”** vous donne des conseils en cas de problèmes concernant votre appareil.

La section **“Entretien et révision”** vous donne des conseils sur l’entretien général et les révisions de votre appareil.

La section **“Garantie”** donne des renseignements sur la couverture sous garantie et la méthode à suivre pour les réclamations sous garantie.

Renseignements concernant les notations utilisées dans ce manuel.
Dans ce manuel, il faut prêter une attention toute particulière au texte signalé comme suit :

ATTENTION *Ce produit peut présenter des risques. Si les méthodes indiquées ne sont pas rigoureusement respectées, l’appareil ou l’opérateur risque de subir des dommages / blessures.*

AVERTISSEMENT *Il peut y avoir un danger mortel pour l’opérateur.*

F AVERTISSEMENT

AVERTISSEMENT *Avant d’utiliser ou d’effectuer toute intervention d’entretien dans cette machine, il est **IMPERATIF de LIRE** et **d’ASSIMILER** le contenu de ce manuel.*

Il faut **SAVOIR** comment utiliser les commandes en toute sécurité, et avoir assimilé les mesures à prendre pour effectuer un entretien en toute sécurité. (NB : Avant de le mettre en route, il faut savoir comment arrêter l’appareil, en cas de difficultés éventuelles).

Il faut **TOUJOURS** porter ou utiliser les articles de protection appropriés pour assurer votre protection personnelle.

Pour **TOUTES QUESTIONS EVENTUELLES** sur l’utilisation ou l’entretien en toute sécurité de cet appareil, CONSULTEZ VOTRE RESPONSABLE OU CONTACTEZ **Altrad Belle**: +44 (0)1298 84606

F Sommaire

Comment Utiliser Ce Manuel 28
Avertissement 28
Description de l’appareil 29
Respect de l’environnement 29
Usages prévus 29
Etiquettes ..... 30 - 32
Caractéristiques techniques 33
Consignes de sécurité générales 34
Santé et sécurité 34
Contrôles préalables au démarragee 35
Remisage à long terme 35
Procédure de mise en route / arrêt ..... 36 - 37
Fonctionnement 37
Guide de dépistage des anomalies 38
Entretien et révision ..... 38 - 39
Transport 40
Pièces de rechange 41
Garantie 41
Déclaration CE de conformité 4

Altrad Belle a adopté une politique de développement permanent de ses produits et se réserve le droit de modifier les manuels sans préavis

Description De L'appareil

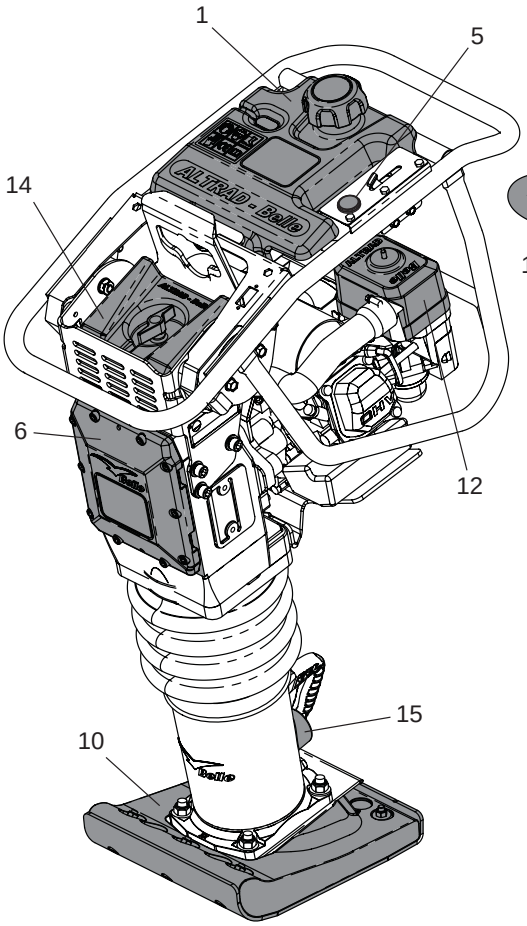

RTX 50

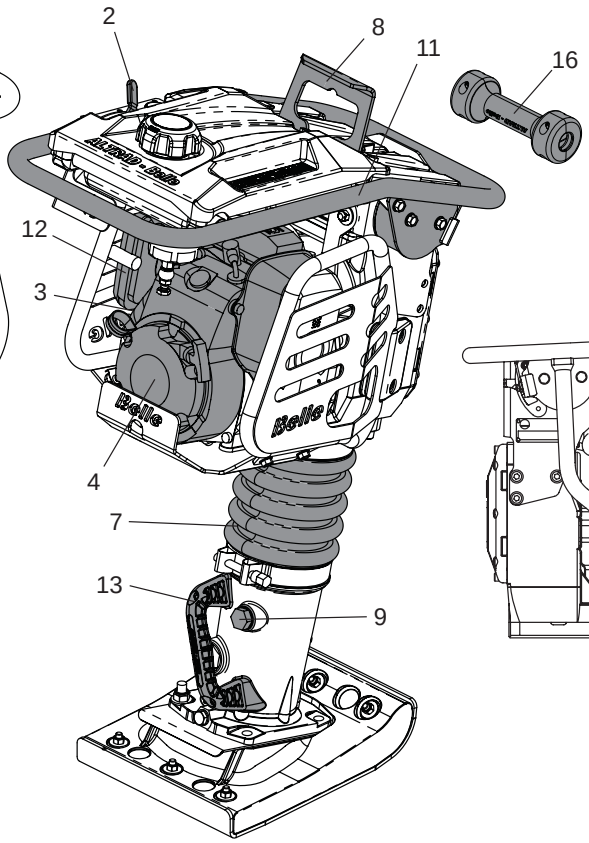

RTX 60 / 68 / 70

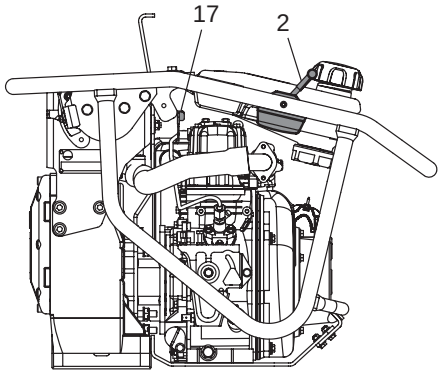

RTX 80D

1. Réservoir à carburant.
2. Levier de commande des gaz.
3. Levier Ouverture / Coupure decarburant.
4. Moteur.
5. Interrupteur de Marche / Arrêt du moteur.
6. Carter-moteur.
7. Soufflet
8. Point de levage.
9. Bouchon de vidange d'huile moteur.
10. Patin de compactage.
11. Guidon de guidage.
12. Filtre à air primaire.
13. Poignée de levage.
14. Filtre à Air secondaire (double)
15. Niveau d'Huile
16. Roue de Transport (Optional)
17. Levier de decompression

Respect De L'environnement

Elimination en toute sécurité.

Instructions pour le respect de l'environnement. Cet appareil contient des matériaux recyclables. Pour vous débarrasser de l'appareil, prière d'emmener l'appareil et les accessoires dans une décharge de recyclage agréé.

Composant	Matériau
Poignée	Acier
Patin de compactage	Contreplaqué et Acier ou Nylon et Acier
Montants souples	Acier et caoutchouc
Soufflet	Uréthanne
Carter-moteur	Aluminium
Couvercle de carter	Aluminium
Pignons	Acier
Moteur	Acier et Aluminium
Roue de Transport	HDPE
Pièces plastiques divers	Polypropylène
Autres pièces	Acier et Aluminium

Usages Prévus

Cet appareil est conçu pour la préparation d'assises, d'allées, de fondations, bords de trottoir et semelles. Il peut également servir pour les travaux de réfections des rues, chaussées et / ou trottoirs.

Ettiquettes

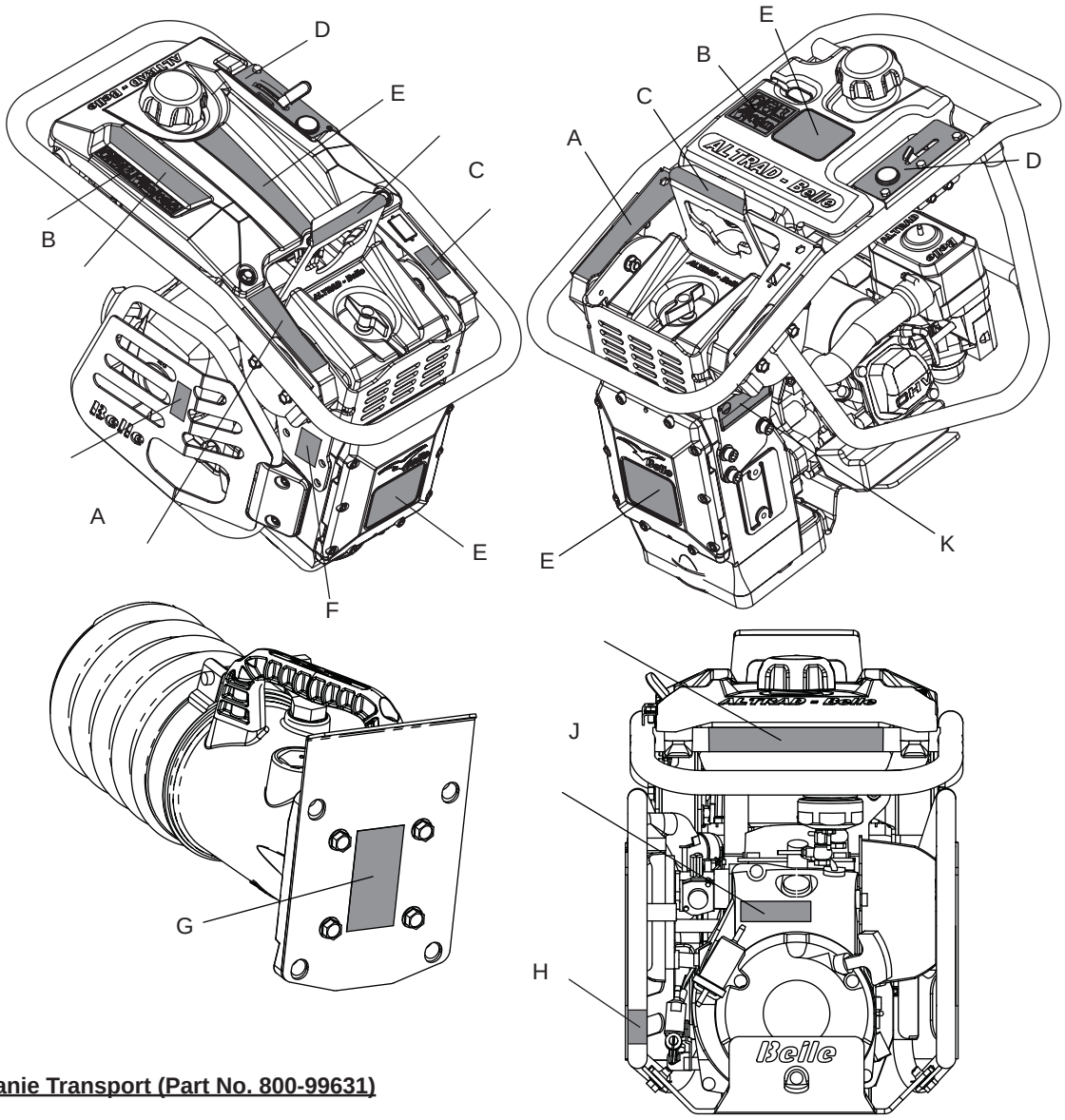

A - Décalcomanie Transport (Part No. 800-99631)

Transport sur le site
La pilonneuse peut être déplacée verticalement par 2 personnes, puis allongée sur le rouleau de transport (si déjà monté sur la machine), et tirée en utilisant la poignée prés du sabot, ou avec un chariot/ crochet élévateur sur la poignée sur le dessus de la pilonneuse. **NOTE** = ne pas utiliser de chariot / crochet élévateur sur la poignée prés du sabot.

Transport sur la route
La Pilonneuse doit être transportée autant que possible en position debout, attachée à la paroi latérale du camion, ou sanglée à l'intérieur d'un camion (camion-fourgon). Si ce n'est pas possible, elle peut être déposée seulement sur les Rouleaux de Transport ou la barre d'avant sur le guidon, en une position stable et sanglée fermement pour empêcher contre les roulements ou glisseme**.**

B - Symboles de sécurité

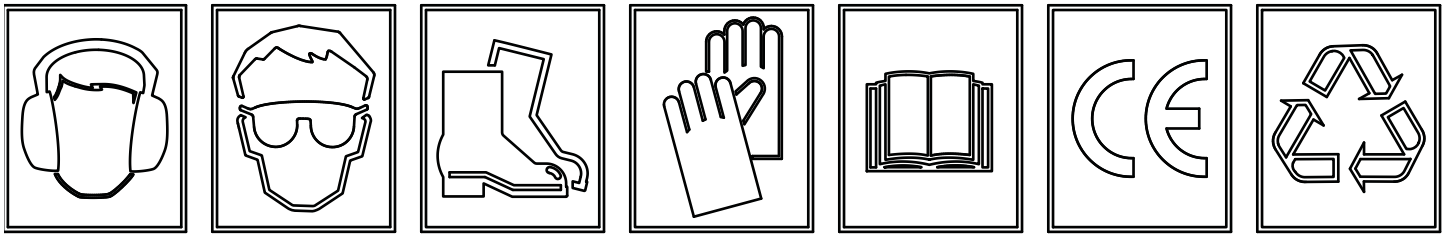

Port De Protection Acoustique	Port De Lunettes De Protection	Port De Chaussures De Protection	Porter des Gants de Protection	Lire Le Manuel D'utilisation	Conforme CE	Veuillez recycler s'il vous plaît

C - Lifting Eye Decal (Part No. 800-99630)

Poignée sur le dessus de pilonneuse a utiliser avec chariot / crochet élévateur

D - Etiquette d'accélerateur (Part No. 800-99628)

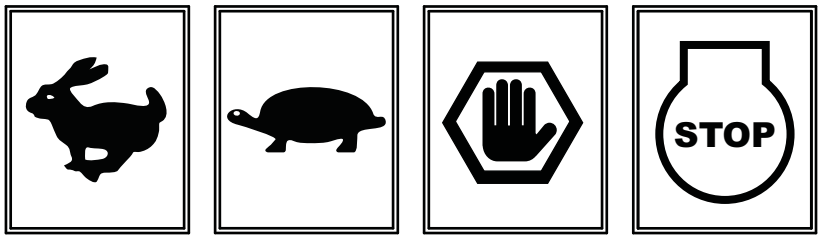

Position tr/ min Max. | **Position Ralenti** | **Position arrêt d'urgence** | **Bouton d'arrêt moteur**

E - Autocollant de Marque

Autocollant de marque pour identifier le nom du modèle RTX Rammer (pilonneuse)

F - Etiquette du Bruit

Puissance sonore de la machine (en décibels)

G - Etiquette pour ressort de sécurité (Part No. 800-99619)

Ne pas dévisser ou enlever les vis se trouvant au pied de la jambe de pilonneuse. La jambe de pilonneuse contient un ressort à forte pression qui pourrait blesser quelqu'un si les vis sont enlevées ou dévissées.

H - Etiquette pour démarrage moteur (Part No. 800-99625)

Pour démarrer le moteur, appuyez sur la bulbe amorcée du carburateur 4 fois, puis tirez le lanceur jusqu'à ce que le moteur démarre.

J - Décalcomanie Vanne Carburant (800-99634-0)

Vanne Carburant en positions **'MARCHE'** et **'ARRÊT'**.
- Pour **DÉMARRER** la machine, la Vanne Carburant doit être dans la position **'MARCHE'.**
- Quand la machine n'est pas en service ou est transportée, le robinet de carburant doit être en position **'OFF'**.

K - Plaque d'Immatriculation (Part No. 800-99844)

La plaque d'immatriculation contient le numéro de série de la machine et toutes les informations dont vous avez besoin s'il faut contacter Altrad Belle.

1. Numéro de série
2. Modèle 'RTX Rammer' (pilonneuse)
3. L'année de fabrication
4. Poids de la machine
5. Puissance de la machine

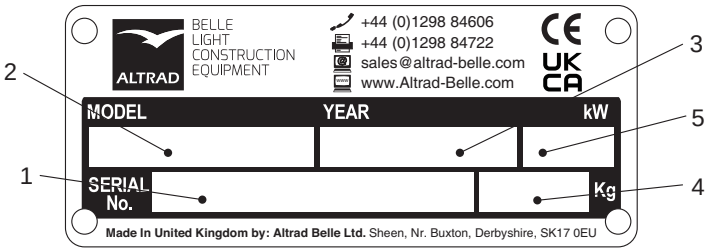

Ettiquettes

L - Symboles de sécurité

ATTENTION!

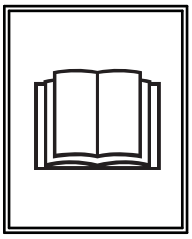

Lire Le Manuel D'utilisation

Port De Chaussures De Protection

Port De Protection Acoustique

Port De Lunettes De Protection

M - Autocollant d'avertissement relatif aux fumées d'échappement.(Part No. 800-99520)

Les moteurs émettent du monoxyde de carbone; Utiliser seulement en zone bien ventilée.

N - Autocollant surface chaude (Part No. 800-99520)

ATTENTION! Surfaces chaude autour du réservoir hydraulique et pot d'échappement.

P - Autocollant : Gazole Seulement (Part No. 800-99524)

ATTENTION! Utiliser uniquement du gazole dans cette machine (Models diesel seulement)

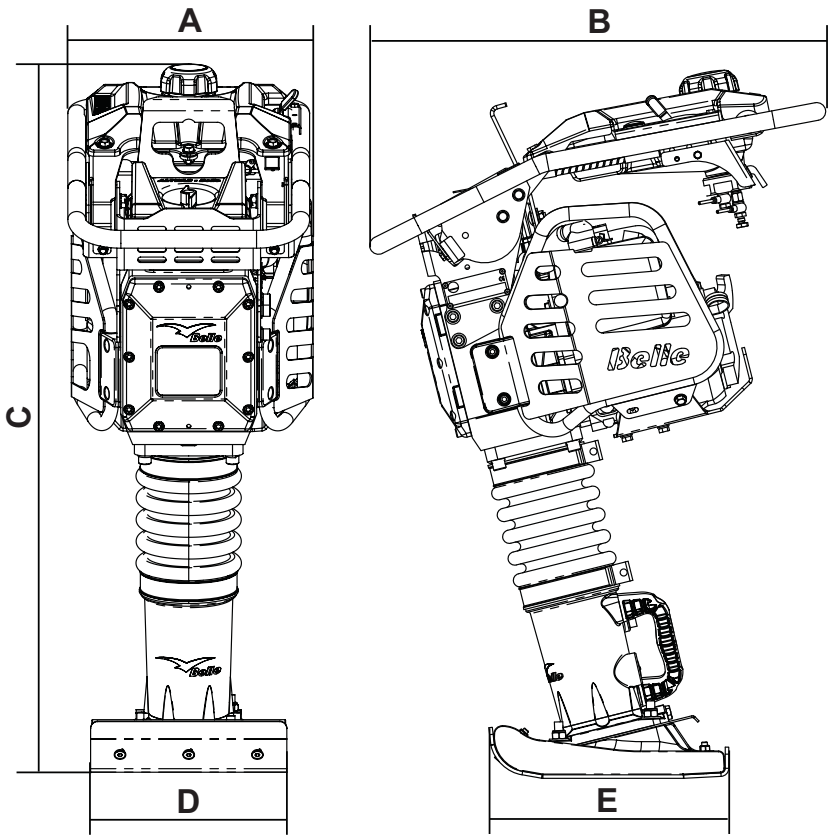

Modèle	RTX 50	RTX 50R	RTX 60C	RTX 60	RTX 60R	RTX 68	RTX 68R	RTX 70	RTX 70R	RTX 80D
A - Largeur (mm)	345	345	345	345	345	345	345	345	345	425
B - Longeur (mm)	670	670	705	705	705	705	705	714	714	700
C - Hauteur (mm)	975	975	975	975	975	1040	1040	1040	1040	1081
D - Largeur de patin de compactage*	230	230	165	165	165	280	280	280	280	280
E - Longeur de patin de compactage*	335	335	335	335	335	335	335	335	335	335
Modèle de Moteurs	Honda GX100	Honda GXR120	Honda GX100	Honda GX100	Honda GXR120	Honda GX100	Honda GXR120	Honda GX100	Honda GXR120	Yanmar L48
Type de Moteur	4 Temps, OHC, Refroidi a l'air									Cylindre simple
Puissance du moteur (kW)	*2.3	*2.7	*2.3	*2.3	*2.7	*2.3	*2.7	*2.3	*2.7	3.4
Type de Carburante	Sans Plomb									Diesel
Capacité de carburante (Ltrs)	2.5	2.5	2.5	2.5	2.5	2.5	2.5	2.5	2.5	2.5
Type de carburateur	Diaphragme									Injection
Démarrage	Lanceur a Rappel									
Poids d'appareil (kg)	57.7	57.7	60	60	60	70	70	72	72	86
Fréquence (Hz)	11	11	11	11	11	11	11	11	11	10
Force d'impact (kN)	12.5	12.5	13.6	13.6	13.6	16	16	17	18	20.5
Coups par minute (cpm)	450 - 660					450 - 660		450 - 700		450 - 600
Stroke (mm)	52	52	52	52	52	52	52	52	52	52
Niveau de bruit (dB LWA)	108	104	108	108	104	108	108	108	108	108
Vibration sur 3 axes (m/s^2)	9.82	9.82	7.25	7.25	7.25	7.45	7.45	7.49	7.49	11.8

* *La puissance nominale des moteurs à essence indiquée dans ce document est la puissance nette testée sur un moteur à essence de production pour le modèle de moteur à essence et mesurée conformément à SAE J1349 à un régime spécifié.*
Les moteurs à essence de série peuvent s'écarter de cette valeur. La puissance de sortie réelle du moteur à essence installé dans la machine finale variera en fonction de nombreux facteurs, y compris la vitesse de fonctionnement du moteur à essence dans l'application, les conditions envi ronnementales, l'entretien et d'autres variables. Honda se réserve le droit de modifier ses spécifications à tout moment et sans préavis.

** *Niveau minimum EN500 Part 4.*
*** *Autres options de chaussures sont disponibles. Les tailles sont:- 165mm (W) x 335mm (L), 230mm x 335mm & 280mm x 335mm.*

F Consignes De Sécurité

Pour votre protection personnelle et pour la sécurité des personnes qui se trouvent à proximité, prière de lire et de bien assimiler les consignes de sécurité suivante. Il incombe à l'opérateur de s'assurer qu'il a bien assimilé la manière d'utiliser cet équipement en toute sécurité. En cas de doute sur l'utilisation correcte en toute sécurité de la **RTX**, prière de consulter votre responsable ou Altrad Belle.

ATTENTION *Un entretien mal fait ou une utilisation incorrecte risque d'être dangereux(se). Lisez et assimilez **LES CONSIGNES DE SECURITE ET LES CONSEILS D'UTILISATION** avant d'effectuer des opérations d'entretien, de service ou des réparations.*

- Le propriétaire de cet appareil doit respecter le règlement complet visant à la protection de la main-d'œuvre dans le pays d'utilisation, et former l'utilisateur pour qu'il respecte ledit règlement.
- Ce matériel est lourd et ne doit pas être soulevé par une seule personne. **OBTENEZ DE L'AIDE** ou utilisez un équipement de levage approprié.
- Balisez la zone de travail et éloignez les membres du public et tout le personnel non autorisé à une distance sûre.
- Il est impératif que l'opérateur porte un équipement de protection individuelle à chaque fois qu'il utilise cet appareil (voir "Santé et sécurité").
- Vérifiez que vous savez comment couper cet appareil avant de le mettre en marche, en cas de difficultés.
- Il faut toujours **COUPER** le moteur puis **FERMER** le robinet d'essence avant de le transporter, de le déplacer ou avant toute intervention.
- Le moteur peut devenir très chaud en cours d'usage. Attendez que le moteur soit refroidi avant de le toucher.
- Ne laissez jamais le moteur tourner sans surveillance.
- Il ne faut jamais retirer ni modifier les capots de protection installés. Ils sont prévus pour votre protection. Il faut toujours vérifier que les capots sont en bon état et sont bien fixés. Si l'un des capots est endommagé ou manquant, **IL NE FAUT PAS UTILISER LE RTX** tant que le capot n'est pas remis en place ou réparé.
- Il ne faut pas faire fonctionner le RTX si vous ne vous sentez pas bien, si vous êtes fatigué ou si vous avez abusé d'alcool ou de stupéfiants.
- Cet appareil est conçu pour éliminer les risques éventuels liés à son utilisation. Il **EXISTE** toutefois certains risques, ces risques résiduels n'étant pas facilement reconnaissables et susceptibles de se solder par des détériorations du matériel, des blessures ou même la mort. Si des risques imprévus ou non reconnaissables de ce genre se manifestent, il faut immédiatement arrêter l'appareil, et l'utilisateur ou le responsable doit prendre des mesures appropriées pour éliminer ces risques. Il peut s'avérer nécessaire de signaler ces événements au fabricant, afin qu'il puisse prendre des mesures appropriées à l'avenir.

AVVERTISSEMENT *Le carburant est inflammable. Il risque de causer des blessures et des dégâts. Coupez le moteur, éteignez toutes les flammes nues et ne fumez pas pendant le remplissage du réservoir de carburant. Essuyez toujours tout carburant renversé.*

- Avant de faire l'appoint de carburant, coupez le moteur et attendez qu'il ait refroidi.
- Pendant le remplissage, il **NE FAUT** ni fumer ni autoriser les flammes nues dans cette zone.
- Lors du remplissage du réservoir de carburant, utiliser un entonnoir approprié et éviter de renverser du carburant sur le moteur
- Il faut toujours sécuriser immédiatement avec du sable tout déversement de carburant. Si du carburant s'est renversé sur vos vêtements, il faut vous changer.
- Entreposez le carburant dans un récipient prévu pour cela et agréé, à l'écart de lachaleur et de toutes sources de combustion.

F Santé et sécurité

Vibrations

Une partie des vibrations provenant de l'appareil en cours d'utilisation est transmise par l'intermédiaire du guidon aux mains de l'utilisateur. La gamme de pilonneuses à plaque vibrante **RTX** de Altrad Belle est spécifiquement conçue pour réduire les niveaux de vibrations transmis aux mains/bras.

EPI (Equipement de protection individuelle)

Lors de l'utilisation de cet appareil, il est impératif de porter un EPI approprié (ex. lunettes de protection, gants de protection, casque antibruit et chaussures à embout d'acier). Il faut porter des vêtements adaptés au travail. Attachez les cheveux longs pour les dégager et ne portez pas de bijoux susceptibles de s'accrocher aux pièces mobiles de l'appareil.

Poussière

Le procédé de compactage produit éventuellement de la poussière qui risque d'être nocive pour la santé. Il faut toujours porter un masque approprié au type de poussière produite.

Carburant

L'huile et le carburant utilisés dans cet appareil risquent d'entraîner les dangers suivants

- Un empoisonnement en cas d'inhalation des vapeurs de carburant ou d'huile.
- Des allergies en cas d'éclaboussement du carburant ou de l'huile sur la peau.
- Un incendie et des explosions en cas de manutention du carburant ou de l'huile à proximité de cigarettes ou de flammes nues.

Il ne faut pas avaler ni inhaler les vapeurs de carburant, et il faut éviter tout contact avec la peau. Lavez immédiatement les éclaboussures de carburant. En cas d'éclaboussures de carburant dans les yeux, il faut les rincer à grande eau et consulter un médecin dès que possible.

Fumées d'échappement.

AVERTISSMENT *Les fumées d'échappement produites par ce matériel sont extrêmement toxiques et risquent d'être mortelles.*

Il ne faut pas faire fonctionner la **RTX** à l'intérieur ou dans un espace confiné. Veillez à travailler dans un local suffisamment ventilé.

Contrôles Préalables Au Démarrage

F

Inspection préalable au démarrage
Il faut effectuer l'inspection suivante préalable au démarrage avant le début de chaque séance de travail, ou toutes les quatre heures d'utilisation, selon ce qui est échu en premier. Pour des instructions détaillées, veuillez-vous reporter à la section "Révision". Si des défauts sont repérés, il ne faut pas utiliser la **RTX** tant que ce défaut n'a pas été rectifié.

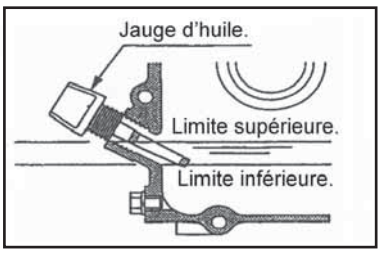

1. Inspectez soigneusement la **RTX** pour déceler toutes traces de dégâts.
2. Vérifiez les tuyaux de liquide, les trous de remplissage, les bouchons de vidange et tous autres éléments pour déceler toutes traces de fuites. Eliminez les fuites avant de faire fonctionner l'appareil.
3. Vérifiez le niveau d'huile moteur et faites l'appoint, le cas échéant..

3.1 Pour vérifier le niveau d'huile, mettez la machine sur une surface plate pour vous assurer que le moteur soit droit. Pour faire ceci, mettez la machine dans la position ci-dessous.

3.2 Remove the Oil Guage, and observe that the Oil is up to the rim of the filler port.
Utiliser de l'huile-moteur convenable, présentant la viscosité appropriée (il est préconisé d'utiliser SAE 10W-30).

4. Vérifiez le niveau de carburant du moteur et faites l'appoint, le cas échéant. Utiliser du carburant frais.

ATTENTION

NOTICE: Cet appareil fonctionne à l'essence sans plomb.
NE JAMAIS remplir le réservoir d'essence avec un mélange d'huile et d'essence.

5. Vérifier que le filtre à air n'est pas colmaté. Toute accumulation excessive de poussière/souillure dans l'élément du filtre provoque un fonctionnement irrégulier du moteur. Si l'élément du filtre à air est colmaté, il faut le nettoyer (se reporter au chapitre "Entretien").
6. Vérifiez le niveau d'huile dans la jambe de pilonneuse et remplissez dés que nécessaire (La pilonneuse doit être en position ralenti pendant au moins 10 mns avant de vérifier le niveau)

6.1 Pour vérifier le niveau d'huile de la jambe de pilonneuse, placez la machine sur une surface plate en vous assurant que le pied est plat sur le sol, comme montré ci-dessous.

6.2 Le niveau minimum est indiqué par le point rouge sur la fenêtre de niveau d'huile dans la jambe de pilonneuse. (Huile minérale SAE 10W-30 recommandée)

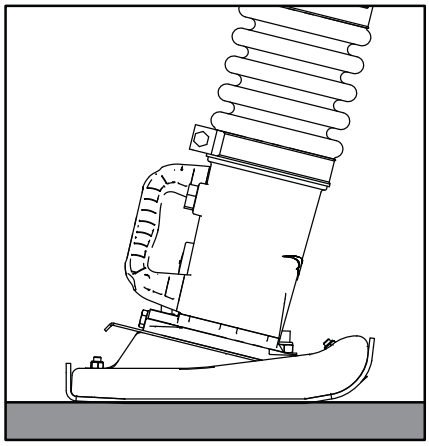

Position de vérification de niveau d'huile dans la jambe de pilonneuse

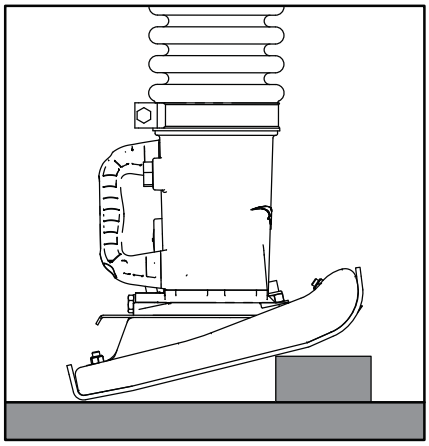

Position de vérification d'huile

Remisage A Long Terme

F

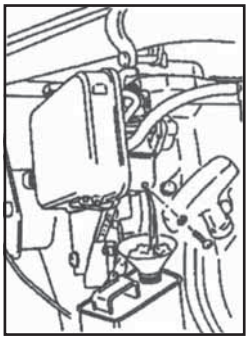

Pour le remisage à long terme, il faut vider le carburant du carburateur. Pour cela, faire tourner le moteur, le robinet de carburant étant fermé ***(Essence Seulement)***.

La composition chimique du carburant se détériore après un remisage prolongé. S'il s'avère nécessaire de remiser l'appareil pendant une période prolongée, retirer tout le carburant du réservoir de carburant. Vidanger aussi le carburant de la cuve à flotteur du carburateur ***(Essence Seulement)***.

Pour cela, laisser s'écouler le carburant par le bouchon de vidange.

Nettoyer le patin de compactage et l'enduire d'une légère couche d'huile afin d'empêcher la formation de rouille.

Couvrir l'appareil et le ranger dans un endroit sec.

F Procédure de Mise en Marche et d'Arrêt

ATTENTION *Toute utilisation non correcte de l'appareil risque d'être dangereuse. Il faut lire et assimiler ce chapitre avant de mettre l'appareil en route.*

AVERTISSEMENT *Pour arrêter la machine dans une situation d'urgence, déplacer le Levier de l'Accélérateur dans la position Arrêt d'Urgence. Ceci empêchera immédiatement la machine de vibrer.*

Honda GX100, GX120 & GXR120

1. Pour ouvrir le robinet d'alimentation en carburant.
2. Réglez la vitesse de contrôle sur la position démarrage (au milieu entre position basse et position forte).
3. Mettez le starter en amenant le levier de starter à fond vers la gauche.
4. Appuyez sur la bulbe amorcée du carburateur 4 fois (ou au moins 10 fois quand la machine est neuve ou si l'essence a été vidée).
5. Prenez fermement la manette de commande d'une main et saisissez la manette du démarreur à rappel de l'autre. Tirez le démarreur à rappel jusqu'à ce que vous ressentiez une résistance du moteur, puis laissez le démarreur revenir en place.
6. En faisant attention à ne pas tirer complètement le cordon du démarreur, tirez vivement la manette du démarreur.
7. Recommencez cette manœuvre à plusieurs reprises jusqu'à ce que le moteur tourne.
8. Dès que le moteur tourne, mettez progressivement le levier de starter à la position COUPEE en le déplaçant vers la droite.
9. Faire tourner le moteur au ralenti pendant quelques minutes jusqu'à ce qu'il soit réchauffé.
10 Après que le moteur est chaud, la machine est prête à fonctionner
11. Mettre rapidement la manette des gaz à la position (pleins gaz) afin d'éviter d'endommager l'embrayage. La position "pleins gaz" est préréglée en usine afin d'obtenir une performance optimale de l'appareil.
12. Si le moteur tourne à "pleins gaz", l'appareil avance et effectue le compactage de "gravillons" détachés.
13. Avant d'arrêter le moteur, mettre la manette de l'accélérateur à la position "gaz coupés".
14. Laisser tourner le moteur au ralenti pendant 1 à 3 minutes.
15. Appuyez et maintenez le bouton d'arrêt moteur en **ROUGE**.
16. Close the fuel cock/tap.
17. Tirez le démarreur à rappel jusqu'à ce que vous ressentiez une résistance du moteur, puis laissez le démarreur revenir en place. Cette précaution évite toute infiltration de l'air ou de l'humidité dans le cylindre.

Yanmar L48

1. Positionner le levier de controle de la vitesse du moteur sur la position **RUN**.
2. Prenez fermement la manette de commande d'une main et saisissez la manette du démarreur à rappel de l'autre. Tirez le démarreur à rappel jusqu'à ce que vous ressentiez une résistance du moteur, puis laissez le démarreur revenir en place.
3. Poussez le levier de decompression vers le bas puis relachez le. Ce meme levier reviendra automatiquement a sa position initiale lorsque le moteur demarrera.
4. En faisant attention à ne pas tirer complètement le cordon du démarreur, tirez vivement la manette du démarreur.
5. Recommencez cette manœuvre à plusieurs reprises jusqu'à ce que le moteur tourne.

ATTENTION *Par temps froid, si vous avez du mal à démarrer le moteur, enlever le bouchon d'huile et ajouter 2cc d'huile moteur au port d'huile et remettez le bouchon d'huile.*

6. Faire tourner le moteur au ralenti pendant quelques minutes jusqu'à ce qu'il soit réchauffé.
7 Après que le moteur est chaud, la machine est prête à fonctionner
8. Mettre rapidement la manette des gaz à la position (pleins gaz) afin d'éviter d'endommager l'embrayage. La position "pleins gaz" est préréglée en usine afin d'obtenir une performance optimale de l'appareil.
9. Si le moteur tourne à "pleins gaz", l'appareil avance et effectue le compactage de "gravillons" détachés.
10. Avant d'arrêter le moteur, mettre la manette de l'accélérateur à la position "gaz coupés".
11. Laisser tourner le moteur au ralenti pendant 1 à 3 minutes.
12. Pour eteindre le moteur, positionner le levier de controle de vitesse du moteur sur la position **STOP**

Procédure de Mise en Marche et d'Arrêt

F

NOTICE: Le nombre maximum de tours-moteur correspondant à une performance optimale a été réglé en usine comme suit:

Modele	Moteur	Tr/min maxi	
		Optimum	Limite Supérieure
RTX 50	Honda GX100	3,800 +/- 50	3,850
RTX 50R	Honda GXR120	3,800 +/- 50	3,850
RTX 60	Honda GX100	3,800 +/- 50	3,850
RTX 60R	Honda GXR120	3,800 +/- 50	3,850
RTX 68	Honda GX100	3,800 +/- 50	3,850
RTX 68R	Honda GXR120	3,800 +/- 50	3,850
RTX 70	Honda GX100	4,050 +/- 50	4,100
RTX 70R	Honda GXR120	4,050 +/- 50	4,100
RTX 80D	Yanmar L48	3,400 +/- 50	3,450

ATTENTION **NE PAS** *modifier ce réglage sinon cela risque de provoquer des vibrations irrégulières ou des détériorations du mécanisme de transmission. La garantie du moteur et celle de l'appareil seront automatiquement annulées.*

Fonctionnement

F

Levage de l'appareil.
S'il s'avère nécessaire d'utiliser un équipement de levage afin de placer la pilonneuse en position, vérifier que les isolateurs en caoutchouc du guidon de commande ne sont ni endommagés ni fissurés. Si c'est le cas (isolateurs endommagés ou fissurés), il faut les remplacer avant d'essayer de soulever l'appareil. Toujours vérifier que l'équipement de levage correspond à une limite de charge utile correspondant au poids de la pilonneuse (voir "Caractéristiques techniques", ou la plaque signalétique de l'appareil). Attacher des chaînes ou des élingues appropriées **UNIQUEMENT** au point de levage sur le dessus du guidon de commande de la pilonneuse.

- Il faut toujours **COUPER** le moteur avant de le transporter, de le déplacer ou avant toute intervention.

Après avoir effectué les contrôles figurant à la section "Contrôle préalable au démarrage", vous pouvez mettre le moteur en route.
La gamme de pilonneuses à plaque vibrante RTX de Altrad Belle est munie d'un embrayage centrifuge qui permet au moteur de tourner au ralenti sans engager l'embrayage. Au fur et à mesure que la vitesse du moteur augmente, l'embrayage s'engage et le moteur entraîne ce mécanisme.

- Pour éviter d'endommager l'embrayage centrifuge, il faut rapidement faire passer la manette de l'accélérateur de la position "L" (gaz coupés) à "H" (pleins gaz).

ATTENTION *Pour obtenir un fonctionnement correct, il faut que la vitesse du moteur soit réglée sur le maximum.*

- Eviter de faire fonctionner l'appareil sur une surface totalement compactée, dure ou résistante, sinon cela risque d'endommager le mécanisme de transmission, et de considérablement réduire la durée de vie de l'appareil.
- Lors des interventions au bord de tranchées excavées, utiliser correctement l'appareil afin d'éviter impérativement qu'il ne tombe dans la tranchée.
- Veiller à diriger la pilonneuse uniquement à l'aide des poignées du guidon. Il faut seulement la pousser. Il ne faut pas appuyer dans des matériaux en cours de compactage. Une pression excessive exercée sur le guidon de commande se soldera par un compactage peu satisfaisant, car la manœuvre de rebond sera entravée.

Transport
Pour transporter l'appareil, ou pendant son remisage, il faut, dans la mesure du possible que l'appareil soit en position verticale. S'il s'avère nécessaire de placer l'appareil à plat, il **NE FAUT JAMAIS** le placer dans une position telle que le filtre à air soit orienté vers le bas, sinon de l'huile s'échappant du cylindre risque de s'infiltrer dans la chambre de combustion ou dans le filtre à air, ce qui entraînera des difficultés au démarrage. Si l'appareil est posé sur le devant (le couvercle du carter-moteur de la pilonneuse étant orienté vers le bas), cela ne provoque pas de fuite de l'huile-moteur dans le cylindre ou dans le filtre à air du moteur. Par contre, si le moteur est encore chaud, du carburant renversé sur le moteur risque de causer un incendie. Il faut attendre que l'appareil soit complètement refroidi avant de le poser à plat.

Il est facile de charger et de décharger d'un véhicule l'appareil muni du rouleau de transport sur le guidon de commande. Faire basculer l'appareil vers l'avant jusqu'à ce que le rouleau de transport touche le plancher du véhicule. Soulever la partie inférieure de l'appareil à l'aide de la poignée de préhension prévue sur le patin de compactage. Pousser l'appareil pour le faire avancer dans le véhicule. Pendant le transport, il faut fermement attacher l'appareil, et, dans la mesure du possible, le placer en position verticale. Pour décharger l'appareil, le faire basculer vers l'avant jusqu'à ce que le rouleau de transport touche le plancher. Puis soulever légèrement la partie inférieure de l'appareil, et le tirer lentement pour le faire sortir du véhicule.

Opération en haute altitude
Pour une opération continue en haute altitude au dela de 1000Mètres, Il sera necessaire de changer le principal diffuseur du moteur pour un type qui permettera un stationnement correct du moteur Autrement, la centrale manquera de puissance et ne fonctionnera pas correctement.

F Guide De Dépistage Des Anomalies

Problème	Cause	Action
Le moteur ne démarre pas.	Pas de carburant.	Remplir le réservoir de carburant.
	Robinet de carburant a été fermé.	Ouvrir le robinet de carburant.
	Moteur non-amorcé. ***(GX100 seulement)***	Appuyez sur la bulbe amorcée du carburateur 4 fois, puis tirez le lanceur jusqu'à ce que le moteur démarre. (GX100 Seulement)
	Moteur non-amorcé. ***(Diesel seulement)***	Voir la section Service & Maintenance de ce manuel.
	Bougie contaminé ou endommagé. ***(Essence seulement)***	Remplacer la bougie.
	Carburateur défectueux. ***(Essence seulement)***	Réparer le carburateur
Le moteur s'arrête brusquement, ou s'arrête lorsque le régime moteur augmente.	Voir ci-dessus.	Voir ci-dessus.
	Gicleur principal du carburateur encrassé. ***(GX120 seulement)***	Retirez le gicleur principal du carburateur et le nettoyer avec de l'air comprimé.
	Élément de filtre à air colmaté.	Nettoyer l'élément.
	Chapeau de bougie détaché. ***(Essence seulement)***	Remettre fermement le chapeau sur la bougie.
Le moteur tourne, mais il n'y a pas de "rebond".	Manque de puissance du moteur.	Voir ci-dessus..
	Patinage de l'embrayage.	Démonter l'embrayage et le nettoyer dans du solvant approprié. Remplacer la masselotte d'embrayage.
	Mécanisme de démarrage endommagé	Contacter le distributeur ou Altrad Belle.

F Entretien Et Révision

La gamme de pilonneuses à plaque vibrante **RTX** de Altrad Belle est conçue pour donner de nombreuses années de service sans problèmes. Toutefois, il est important d'effectuer régulièrement les opérations d'entretien simples figurant sur la liste de cette section. Il est recommandé de s'adresser à un concessionnaire agréé Altrad Belle pour effectuer toutes les opérations d'entretien importantes et toutes les réparations éventuelles. Il fauttoujours utiliser des pièces d'origine Altrad Belle. L'utilisation de pièces de marque autre que la marque Altrad Belle risque d'annuler votre garantie. Avant d'effectuer des opérations d'entretien sur l'appareil, coupez le moteur. S'il s'agit d'un appareil à moteur à essence, débranchez le fil HT de la bougie. Il faut placer la **RTX** sur un sol plat et horizontal afin d'obtenir une lecture exacte des niveaux des liquides. Utilisez uniquement les huiles préconisées (voir le tableau page suivante).

Entretien du moteur.
Faire l'entretien du moteur conformément aux instructions du constructeur du moteur. Se reporter au manuel d'utilisation et d'entretien du moteur.

Procedure d'amorçage du moteur Yanmar L48
Dans le cas d'une rupture de gazole ou après un changement de filtre a gazole, le moteur devra etre amorcé. Pour cela, veuillez suivre les instructions ci dessous.

ATTENTION *Avant de commencer la procedure d'amorçage, assurez vous que le reservoir est plein et que le bouchon n'est pas placé sur le reservoir*

1. Ouvrir le robinet d'essence
2. Positionner le levier de controle de la vitesse du moteur sur la position **RUN**
3. En utilisant deux clé de 17mm, debloquer le tuyau de l'injecteur ***(point 1)*** en devissant l'ecrou du tuyau injecteur ***(point 2)***.
4. Desserrer la buse de la Pompe d'injection ***(Point 3)*** par 2 tours complets
   NOTE: - Ne retirez pas la buse de la pompe d'injection.
5. Maintenir le tuyau de l'injecteur a l'ecart de la buse de la pompe d'injection et attendre que le gazole circule libre ment sans bulles d'air.
6. Resserrer la buse de la pompe d'injection pour un reglage de 12 Nm
7. Remontez le tuyau de l'injecteur et serrer à 12 Nm.
8. Remettre le bouchon sur le reservoir et demarrer le moteuren vous aidant de la section "Demarrage et d'arret" de ce manuel.

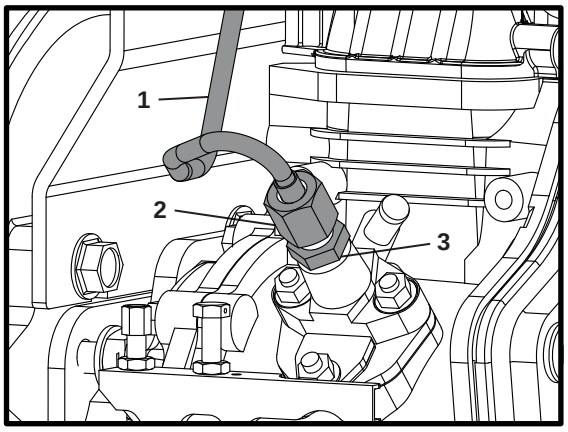

Toutes les 8 heures ou tous les jours.

1. Vérifier que les boulons et les écrous ne sont pas desserrés.
2. Vérifier et nettoyer l'élément de filtre à air. Relubrifier l'élément conformément aux instructions du constructeur du moteur. Si l'appareil fonctionne dans des conditions très poussiéreuses et très éprouvantes, il faut nettoyer plus fréquemment l'élément du filtre.
3. Vérifier le niveau d'huile dans le carter-moteur et faire l'appoint, le cas échéant.
   Pour vérifier le niveau d'huile dans le vérin de la pilonneuse, suivre les suivantes:

3a. Vérifier que l'appareil n'a pas fonctionné dans les 10 minutes précédentes.
3b. Placer l'appareil sur une surface plane et retirer le bouchon d'huile
3c. On doit pouvoir apercevoir la surface supérieure de l'huile juste `au-dessous du bord inférieur du trou prévu pour le bouchon d'huile. Faire l'appoint selon les besoins.

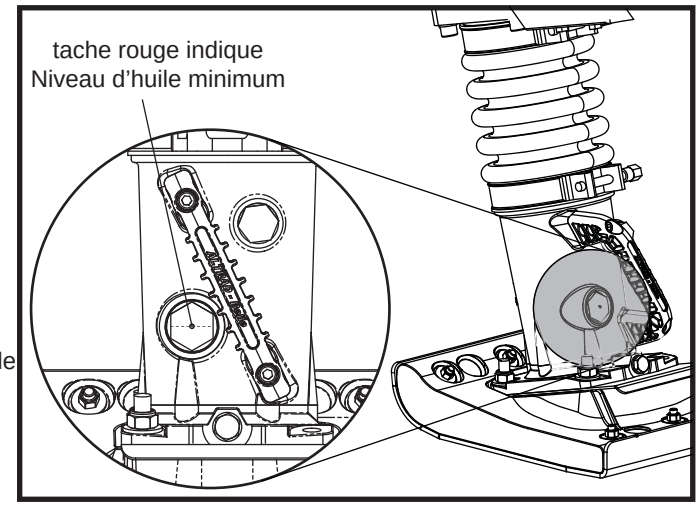

NOTICE: Prendre soin de ne pas trop remplir d'huile le vérin de la pilonneuse. Un remplissage excessif entraînera une surcharge du moteur, ce qui risque de se solder par des vibrations irrégulières ou insuffisantes.

Les 20 heures premières heures d'utilisation

1. Remplacer l'huile dans cylindre de la pilonneuse

Toutes les 50 heures ou toutes les semaines.

2. Vérifier que les boulons et les écrous ne sont pas desserrés. Les resserrer, le cas échéant.

Toutes les 200 heures.

3. Vidanger l'huile du vérin de la pilonneuse. Ne pas trop remplir le réservoir.

Modèle	Carburant		Carter-Moteur			Vérin de pilonneuse	
	Type d'huile	Capacité	Type d'huile	Moteur	Capacité	Type d'huile	Capacité
RTX 50	Essence sans Plomb	2.5 Litrès	10W-30, API, SF/CC, CD	GX100 / GXR120	0.6 Litrès	10W-30, API, SF/CC, CD	0.7 Litrès
RTX 60							
RTX 68							0.8 Litrès
RTX 70							
RTX 80D	Diesel			L48	0.8 Litrès		

Transport

ATTENTION *Veuillez vous assurer que vous avez lu attentivement et compris les informations ci-dessous avant de déplacer ou de transporter la pilonneuse **RTX**.*

Transport sur le site
La pilonneuse peut être déplacée verticalement par 2 personnes, puis allongée sur le rouleau de transport (si déjà monté sur la machine), et tirée en utilisant la poignée prés du sabot, ou avec un chariot/ crochet élévateur sur la poignée sur le dessus de la pilonneuse. **NOTE** = ne pas utiliser de chariot / crochet élévateur sur la poignée prés du sabot.

Transport sur la route
La Pilonneuse doit être transportée autant que possible en position debout, attachée à la paroi latérale du camion, ou sanglée à l'intérieur d'un camion (camion-fourgon). Si ce n'est pas possible, elle peut être déposée seulement sur le rouleau de transport ou la barre d'avant sur le guidon en une position stable et sanglée fermement pour empêcher contre les roulements ou glisseme**.**

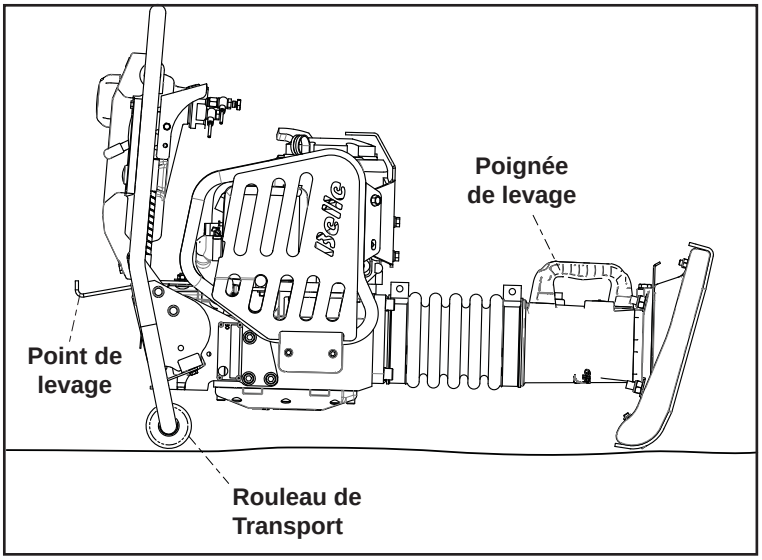

Option : Kit de roues de transport
1. Placer le Kit de roues de transport sous l'angle de la plaque support de la partie basse de la pilonneuse.
2. Une fois le kit placé, incliner légèrement la machine en arrière jusqu'à ce que le kit de roues prenne le poids de la pilonneuse.
3. Amener la machine vers sa destination, en la déplaçant UNIQUEMENT vers l'arrière.

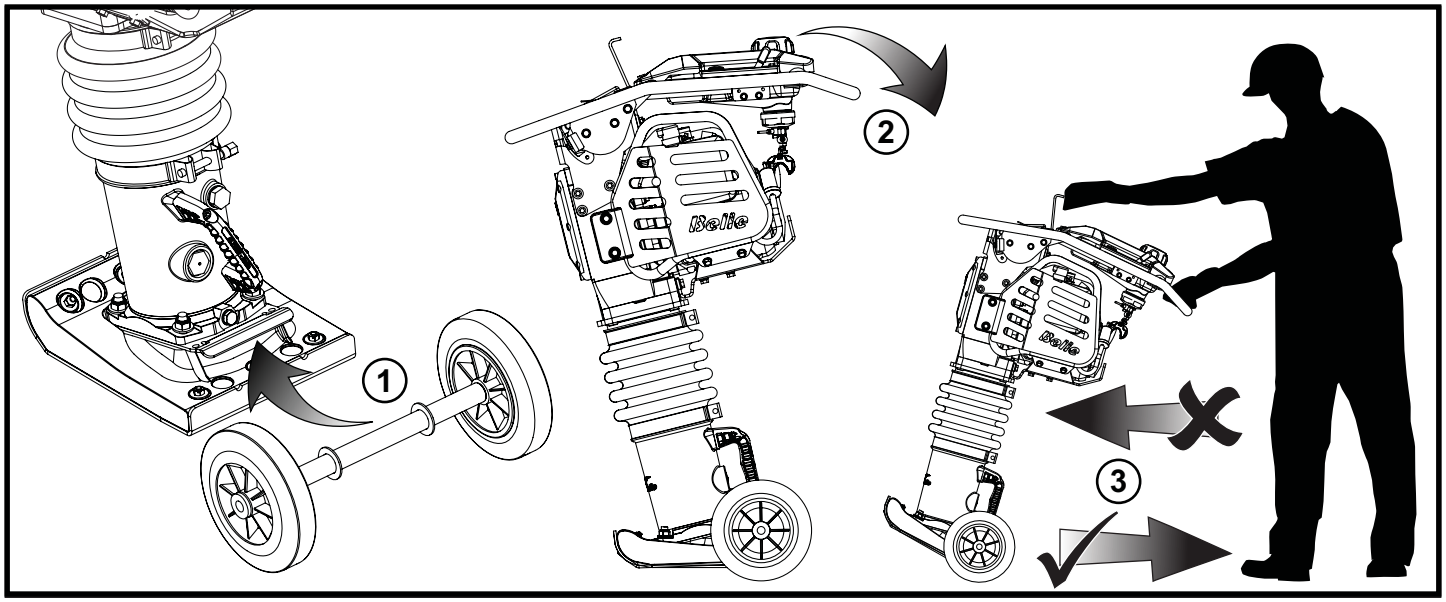

AVERTISSEMENT *Toujours tenir la pilonneuse avec les 2 mains lorsque le kit de roues est monté. Ne pas la lâcher, car elle basculerait vers l'avant. Détacher le kit de roue avant toute utilisation. Ce kit est uniquement destiné au transport de la pilonneuse.*

Pièces de Rechange

F

KEY

UTILISER DE LA LOCTITE

UTILISER DE L'HUILE

UTILISER DE LA SILICONE

Lors de l'entretien de ce produit, seules les pièces de rechange d'origine du fabricant peuvent être utilisées.

L'utilisateur perdra toute réclamation éventuelle si les pièces de rechange utilisées sont autres que les pièces de rechange d'origine du fabricant.

Vous trouverez un PDF des listes de pièces pour ce produit dans la section «produit» de notre site web ***www.Altrad-Belle.com***
Des informations sur l'approvisionnement en pièces de rechange auprès de votre revendeur local peuvent être trouvées dans la section «contactez-nous»

Garantie

F

Votre nouvelle Pilonneuse à plaque vibrante Altrad Belle est garantie un an (12 mois) à compter de la date originale d'achat, cette garantie étant réservée à l'acheteur original. La garantie Altrad Belle s'applique à tous défauts de matériaux ou à un vice de conception ou de fabrication.

La garantie Altrad Belle ne couvre pas ce qui suit :

1. Dégâts causés par un usage abusif, négligent, une chute ou tous autres dégâts similaires causés par le non-respect des instructions concernant l'assemblage, l'utilisation ou les opérations d'entretien à effectuer par l'utilisateur, ou résultant de celle-ci.
2. Toutes modifications, additions ou réparations effectuées par des personnes autres que les responsables de Altrad Belle ou ses agents agréés.
3. Les frais de transport ou d'expédition pour retourner l'appareil à Altrad Belle, ou ses agents agréés, et le renvoyer, en vue de le faire réparer ou évaluer après revendication sous garantie.
4. Les coûts des matériaux et/ou de la main-d'œuvre requis pour remplacer, réparer ou renouveler les composants en raison d'une usure raisonnable.

Sont exclus de la garantie les composants suivants :

- Filtre à air de moteur
- Bougie de moteur

Altrad Belle et/ou ses agents agréés, directeurs, employés ou assureurs ne sont pas tenus responsables de tous dégâts conséquentiels ou autres, pertes ou dépenses encourus en relation avec l'utilisation de l'appareil, ou l'incapacité d'utiliser l'appareil dans un but quel qu'il soit.

Réclamations sous garantie.
Il faut tout d'abord adresser toutes réclamations sous garantie à Altrad Belle par téléphone, fax, e-mail ou par courrier.

Pour les revendications sous garantie :
Altrad Belle Warranty Department,
Sheen, Nr. Buxton
Derbyshire
SK17 0EU
England

Service d'enregistrement de garantie
Dans notre démarche pour devenir plus vert et plus respectueux de l'environnement, Altrad Belle a introduit un service d'enregistrement de garantie en ligne. Pour accéder à la page d'inscription sur notre site internet, veuillez utiliser l'adresse suivante:

http://www.bellegroup.com/index.php?p=warranty_registration

Sinon vous pouvez également scanner à l'aide de votre smartphone le code QR adjacent pour accéder à la page d'inscription**.**

Uso de Este manual

El objeto de este manual es ayudarle a operar y a reparar la RTX con la mayor seguridad posible. Este manual está destinado para el uso de comerciantes y operadores de RTX.

Prólogo

La sección ***"Descripción de la máquina"*** le permitirá familiarizarse con la disposición y los comandos de la máquina.

La sección dedicada al ***"Medioambiente"*** comprende instrucciones sobre el reciclado de aparatos descartados, con el fin de proteger el entorno.

Las secciones de ***"Seguridad General"*** y de ***"Sanidad y Seguridad"*** explican como debe usarse la máquina para asegurar tanto la seguridad del operador como la del público en general.

El ***"Procedimiento de Arranque y Parada"*** le enseña como arrancar y parar la máquina.

La sección de ***"Resolución de Problemas"*** le ayudará a resolver los problemas que surjan con la máquina.

La sección de ***"Servicio Y Mantenimiento"*** le proporcionará ayuda en el mantenimiento general y en los trabajos de revisión de la máquina.

La sección de ***"Garantía"*** da detalles del tipo de garantía y le indica el procedimiento para presentar reclamaciones.

Directivas relativas a las notas.

El texto de este manual al que se debe prestar atención especial está indicado de la siguiente manera:

ATENCIÓN *El producto puede representar un riesgo. El incumplimiento de los procedimientos indicados podrá dañar la máquina o lesionar al operador.*

AVISO *La vida del operador corre riesgo.*

AVISO

AVISO *Antes de operar o realizar ningún trabajo de mantenimiento en esta máquina **LEA Y APRENDA BIEN** todas las instrucciones dadas en este manual.*

APRENDA a emplear con seguridad los comandos de la máquina y lo que se debe hacer para lograr un mantenimiento seguro.

(**NOTA**: Aprenda bien a desconectar la máquina antes de conectarla, en caso de que se enfrente con dificultades.)

Lleve o use **SIEMPRE** los equipos de protección personal necesarios.

En caso de **DUDAS** sobre el uso o mantenimiento seguros de la máquina, **LLAME A SU SUPERVISOR O CONTACTE Altrad Belle: +44 (0)1298 84606**

Índice

Uso De Este Manual 42
AVISO 42
Descripción De La Máquina 43
Medioambiente 43
Uso Previsto 43
Calcomanias ..... 44 - 46
Datos Técnicos 47
Seguridad General 48
Sanidad Y Seguridad 48
Chequeos De Seguridad Antes Del Arranque 49
Almacenar Durante Ucho Tiempo 49
Procedimiento De Arranque Y Parada ..... 50 - 51
Operación 51
Resolución De Problemas 52
Servicio Y Mantenimiento ..... 52 - 53
Transporte 54
Piezas deRepuesto 55
Garantía 55
Declaración CE de Conformidad 5

Altrad Belle se reserva el derecho de alterar las especificaciones sin previa notificación ni obligación alguna.

Description De L'appareil

E

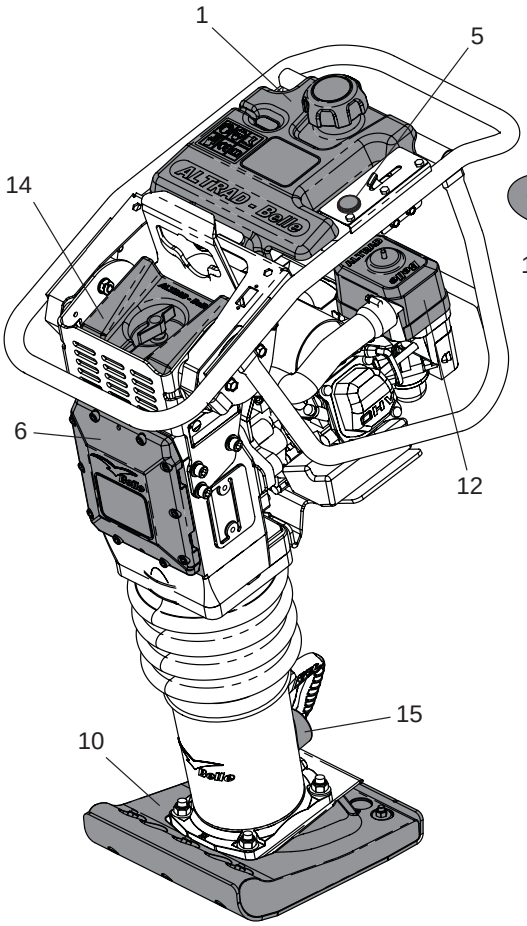

RTX 50

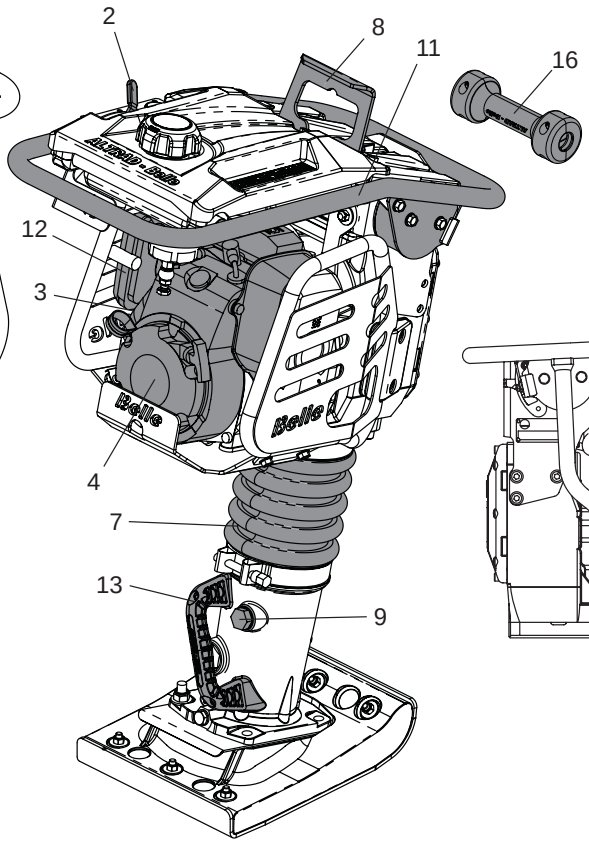

RTX 60 / 68 / 70

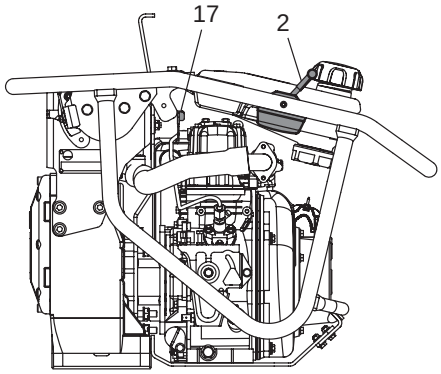

RTX 80D

1. Tanque de carburante.
2. Palanca del acelerador.
3. Palanca de abertura/cierre del carburante.
4. Motor.
5. Botón de parada.
6. Cárter del cigüeñal.
7. Fuelles
8. Argolla de suspensión.
9. Tapón del aceite de la pata.
10. Zapata de apisonamiento.
11. Manillar de operación.
12. Filtro primario de aire.
13. Asa de suspensión.
14. Filtro de aire secundario (doble)
15. Mirilla del nivel de aceite de la pata
16. Mirilla del nivel de aceite de la pata
17. Palanca de descompresión

Medioambiente

E

Eliminación apropiada.

Instrucciones para la protección del medioambiente. La máquina contiene materiales valiosos. Lleve la máquina descartada y sus accesorios a un taller de reciclado apropiado.

Componente	Material
Manillar	Acero
Zapata de apisonamiento	Contrachapado y Acero / Nailon y acero
Aislador de caucho	Acero y caucho
Fuelles	Uretano
Cárter del cigüeñal	Aluminio
Tapa del cárter	Aluminio
Engranajes	Acero
Motor	Aluminio y Acero
Rodillo de Transporte	HDPE
Piezas de plástico diversas	Polipropileno
Piezas varias	Acero y aluminio

Uso Previsto

E

Esta máquina está destinada para la preparación de bancadas, superficies de aparcamiento, fundaciones, bordillos y calzadas. También se puede emplear para obras de reparación de calles, carreteras y/o aceras.

Calcomanias

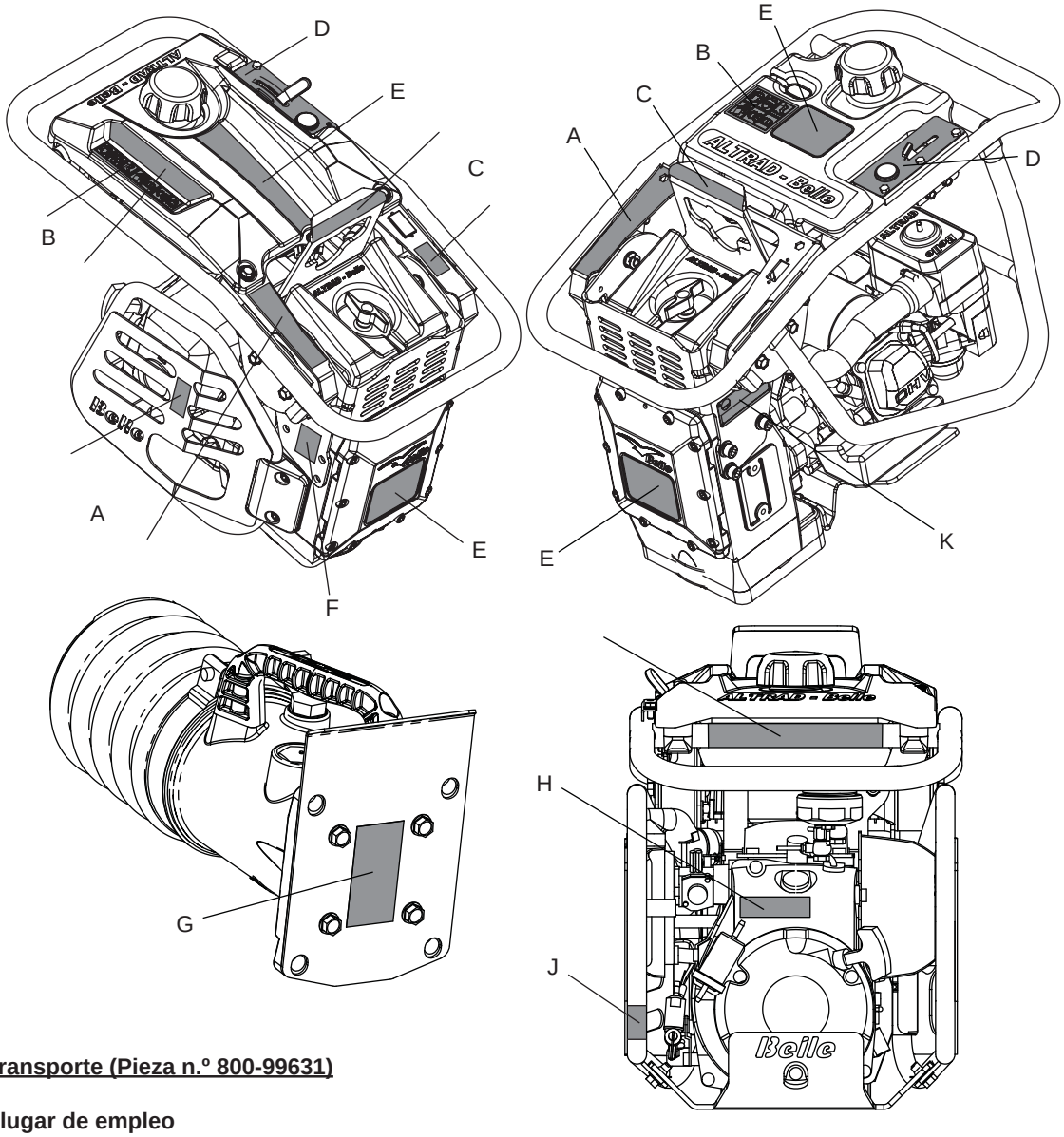

A - Placa de Transporte (Pieza n.º 800-99631)

Transporte al lugar de empleo
El apisonador RTX puede transportarse verticalmente entre dos personas tumbado en el rodillo de transporte (en su caso) y tirando de él desde el asa de suspensión o utilizando un arnés o un montacargas enganchados a la argolla de suspensión. **NOTA**: No utilizar el arnés o el montacargas en al asa de suspensión.

Transporte por carretera
El apisonador RTX debe transportarse de pie, siempre que se pueda, atado a la placa lateral de la carrocería del camión o atado dentro del camión (furgón). Si no es posible, puede tumbarse únicamente en los rodillos de transporte o en la barra delantera de la palanca de operación, en una posición estable y fuertemente atado para evitar que pueda rodar o deslizarse.

B - Placa de Seguridad

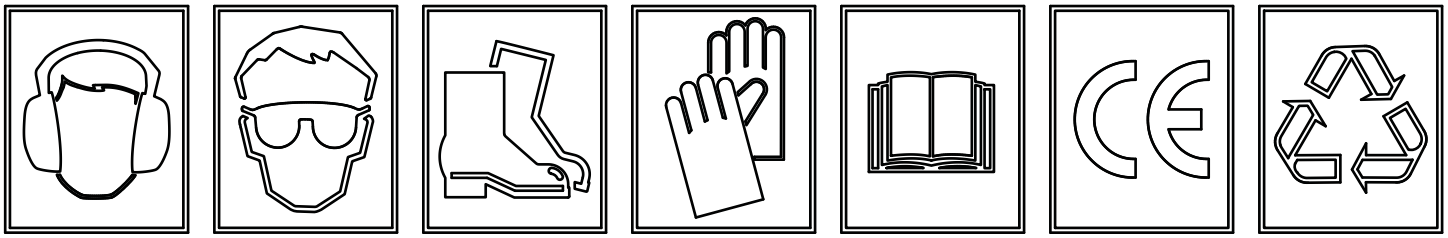

Llevar Protección Auditiva	Llevar Protección ocular	Llevar calzado de seguridad	Use guantes de protección	Por favor, leer el Manual de Operadores	Cumple la normativa CE	Por favor, recicle

C - Adhesivo de la argolla de suspensión (Pieza n.º 800-99630)

Argolla de suspensión para su uso con un arnés o un montacargas mecánico.

D - Adhesivo del acelerador (pieza n.º 800-99628)

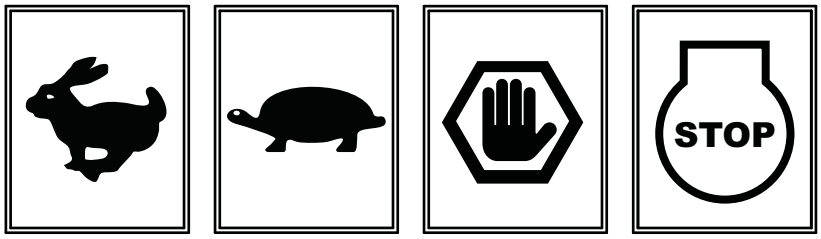

Posición de RPM máx. | **Posición de ralentí** | **Posición de parada de emergencia** | **Botón de parada.**

E - Adhesivo de identificación

Adhesivo de identificación para el modelo del apisonador RTX.

F - Adhesivo de ruido

Nivel de potencia acústica garantizado de la máquina en dB (A).

G - Adhesivo de seguridad del resorte (pieza n.º 800-99619)

NO afloje ni retire ninguno de los tornillos de la parte inferior de la pata del apisonador. La pata del apisonador contiene un resorte altamente comprimido que puede causar lesiones graves si se libera al aflojar o retirar alguno de los tornillos. Póngase en contacto con el distribuidor para obtener más información.

H - Adhesivo de arranque del motor (pieza n.º 800-99625)

Para arrancar el motor, pulse la bomba del carburador cuatro veces y, a continuación, tire de la manecilla de arranque hasta que el motor se encienda.

J - Placa de la Válvula de Combustible (pieza n.º 800-99634-0)

Posiciones **'ON'** y **'OFF'** de la Válvula de Combustible
- Para **ENCENDER** la máquina, la Válvula de Combustible debe de estar en la posición **'ON'.**
- Cuando la máquina no se esté utilizando o se esté transportando, la válvula de combustible debe estar en la posición **'OFF'**.

K - de serie (pieza n.º 800-99844)

La placa de serie contiene el número de serie de la máquina y el resto de información que pueda necesitar cuando se ponga en contacto con Altrad Belle en relación con la máquina.

1. Número de serie.
2. Modelo del apisonador RTX.
3. Año de fabricación.
4. Peso de la máquina.
5. Potencia de la máquina.

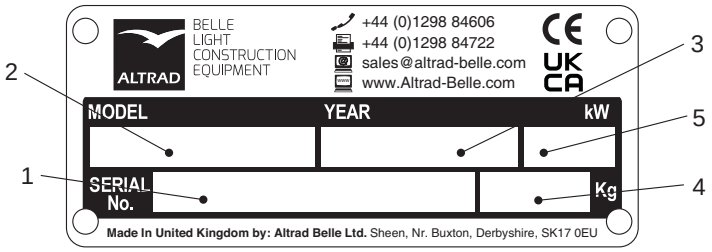

Calcomanias

L - Placa de Seguridad (pieza n.º 800-99831)

AVISO!

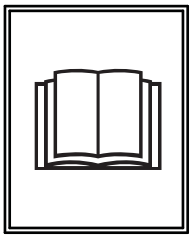

Por favor, leer el Manual de Operadores

Llevar calzado de seguridad

Llevar Protección Auditiva

Llevar Protección ocular

M - Pegatina de aviso de gases de escape (pieza n.º 800-99520)

Los motores emiten monóxido de carbono. Utilizar solo en zonas con buena ventilación.

N - Pegatina de superfi cie caliente (pieza n.º 800-99520)

ATENCIÓN! Tenga cuidado con las superficies calientes alrededor de la zona del motor y escape.

P - Pegatina de “solo diésel” (pieza n.º 800-99524)

ATENCIÓN! Esta máquina solo admite combustible diésel (Solo en modelos diésel)

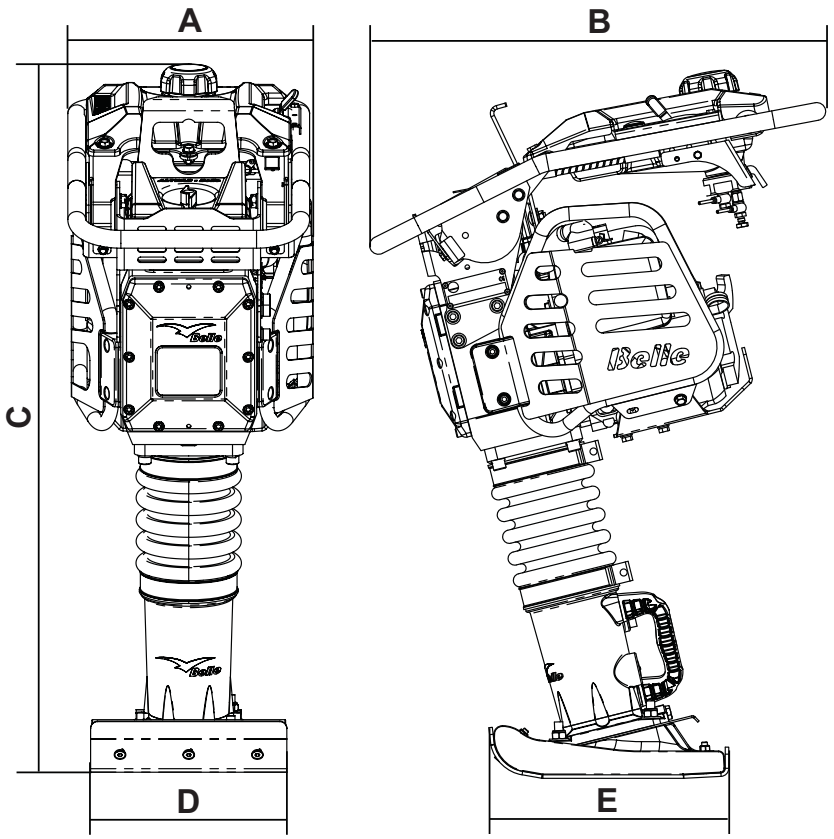

Modelo	RTX 50	RTX 50R	RTX 60C	RTX 60	RTX 60R	RTX 68	RTX 68R	RTX 70	RTX 70R	RTX 80D
A - Ancho (mm)	345	345	345	345	345	345	345	345	345	425
B - Longitud (mm)	670	670	705	705	705	705	705	714	714	700
C - Altura (mm)	975	975	975	975	975	1040	1040	1040	1040	1081
D - Ancho de la zapata* (mm)	230	230	165	165	165	280	280	280	280	280
E - Longitud de la zapata* (mm)	335	335	335	335	335	335	335	335	335	335
Modelo de Motore	Honda GX100	Honda GXR120	Honda GX100	Honda GX100	Honda GXR120	Honda GX100	Honda GXR120	Honda GX100	Honda GXR120	Yanmar L48
Tipo de Motore	4 Tiempos, OHC, Refrigerado por Aire									Cilindro único
Potencia del motor (kW)	*2.3	*2.7	*2.3	*2.3	*2.7	*2.3	*2.7	*2.3	*2.7	3.4
Tipo carburante	Sin Plomo									Diesel
Capacidad (Ltrs)	2.5	2.5	2.5	2.5	2.5	2.5	2.5	2.5	2.5	2.5
Tipo de carburador	Diafragma									Inyección
Arranque	Retroceso									
Peso de la máquina (kg)	57.7	57.7	60	60	60	70	70	72	72	86
Tamaño zapata de apisonamiento (Hz)	11	11	11	11	11	11	11	11	11	10
Fuerza de impacto (kN)	12.5	12.5	13.6	13.6	13.6	16	16	17	18	20.5
Golpes por minuto (bpm)	450 - 660					450 - 660		450 - 700		450 - 600
Recorrido (mm)	52	52	52	52	52	52	52	52	52	52
Nivel de ruido (dB LWA)	108	104	108	108	104	108	108	108	108	108
Vibración en 3 planos (m/s^2)	9.82	9.82	7.25	7.25	7.25	7.45	7.45	7.49	7.49	11.8

* *La potencia nominal de los motores de gasolina indicada en este documento es la potencia neta probada en un motor de gasolina de producción para el modelo de motor de gasolina y medida de acuerdo con SAE J1349 a un régimen de revoluciones especificado.*
Los motores de gasolina de producción en masa pueden variar de este valor. La potencia de salida real del motor de gasolina instalado en la máquina final variará dependiendo de numerosos factores, incluida la velocidad de funcionamiento del motor de gasolina. en aplicación, condiciones ambientales, mantenimiento y otras variables. Honda se reserva el derecho de modificar sus especificaciones en cualquier momento y sin previo aviso.

** *Nivel Mínimo EN500 Part 4.*
*** *ras opciones de zapatos están disponibles. Los tamaños son:- 165mm (W) x 335mm (L), 230mm x 335mm & 280mm x 335mm.*

E Seguridad General

Para su propia protección y la de aquellos que le rodean, lea y aprenda bien la siguiente información relativa a los aspectos de seguridad. El operador es responsable de asegurar que sabe operar bien, y con toda seguridad, este equipo. Si tiene dudas sobre el uso correcto y seguro de la máquina **RTX**, consulte con su supervisor o con ALTRAD Belle: +44 (0)1298 84606

ATENCIÓN *El mantenimiento o uso incorrectos pueden dar lugar a peligro. Lea y aprenda bien esta sección antes de realizar ningún trabajo de mantenimiento, revisión o reparación.*

- El propietario de esta máquina debe observar y entrenar al usuario de la máquina a respetar los Reglamentos de Protección Laboral vigentes en el país donde se use la máquina.
- Este equipo es pesado y no debe levantarse sin ayuda. **BUSQUE AYUDA** o utilice un aparato adecuado de izar.
- Cuando se trabaje cerca del borde de zanjas excavadas, use la máquina correctamente para asegurar que no se caiga en la zanja.
- Acordone el área de trabajo y mantenga a distancia apropiada tanto al público como al personal no autorizado.
- El operador debe llevar equipos de protección personal siempre que utilice la apisonadora. (Véase Sanidad y Seguridad).
- Aprenda bien a desconectar la máquina antes de conectarla, en caso de ocurrir algún problema.
- Siempre desconecte el motor antes de transportarlo, moverlo de lugar a lugar o revisarlo.
- Durante el uso, el motor se calienta mucho: déjese enfriar antes de tocarlo. No deje nunca que funcione el motor si se ausenta de su lado.
- No deje nunca que funcione el motor si se ausenta de su lado.
- o desmonte ni toque las defensas; su objetivo es proporcionar la debida protección. Compruebe siempre el estado y seguridad de las defensas; por si están averidas o por si faltan. **NO USE LA RTX** en tanto no se haya repuesto o reparado la defensa
- No opere la **RTX** si se siente enfermo, o mal o está borracho o drogado.
- Esta máquina está diseñada para eliminar los posibles riesgos asociados con su uso. Sin embargo, **SIEMPRE** existen riesgos, y estos riesgos no son fáciles de reconocer, y pueden causar lesiones personales, daños a la propiedad e incluso la muerte. Cuando estos riesgos, imprevisibles e irreconocibles, resulten aparentes, se debe parar inmediatamente la máquina, y el operador, o su supervisor, debe tomar las medidas apropiadas para eliminar tales riesgos. A veces es necesario informar al fabricante de estos eventos para que tome las medidas necesarias para contrarrestarlos en el futuro.

Seguridad del carburante

AVISO *Los carburantes son inflamables. Pueden causar lesiones personales y daños materiales. Apague el motor, extinga todas las llamas desnudas y no fume mientras llena el tanque de carburante. Elimine siempre todo vestigio de carburante derramado.*

- Antes de rellenar de carburante, desconecte el motor y déjelo enfriar.
- Mientras se rellena de carburante, NO fume ni permita que haya ninguna llama desnuda en el área.
- Protéjase inmediatamente el carburante derramado, con arena. Si se derrama el carburante sobre su ropa, cámbiesela.
- Almacene el carburante en recipiente apropiado y aprobado, apartado de cualquier fuente de calor e ignición.
- Al repostar, úsese un embudo apropiado y evite los derrames por el motor.

E Sanidad Y Seguridad

Vibraciones

Algunas de las vibraciones producidas por la máquina al operar son transmitidas por el manillar a las manos del operador. La gama **RTX** de Altrad Belle ha sido diseñada específicamente para reducir los niveles de vibración a manos/brazos. Véanse las especificaciones y datos técnicos donde se indican los niveles de vibración y los tiempos de uso (tiempos máximos recomendados de exposición diaria). NO DEBEN EXCEDERSE los tiempos máximos de uso recomendados.

Equipos de protección personal (EPP)

Se deben llevar equipos adecuados de protección personal, por ejemplo, gafas de seguridad, guantes, protectores del oído, caretas antipolvo y calzado con punteras de acero.
Lleve ropa adecuada para el trabajo en curso. Sujete debidamente el cabello largo y quítese todo artículo de joyería que pudiera agarrarse con las partes móviles de la máquina.

Polvo

El proceso de compactación producirá a veces polvo que puede ser perjudicial para la salud. Lleve siempre una careta apropiada para el tipo de polvo producido.

Carburante

El aceite y el combustible usados por esta máquina pueden causar los siguientes riesgos:

- Envenenamiento si se inhalan los vapores del combustible o del aceite.
- Alergias si se derrama combustible o aceite sobre la piel.
- Incendios y explosiones si se manipula el combustible o el aceite cerca de lugares donde se fume o haya fuego sin protección.
- No ingiera carburante ni inhale los vahos del mismo, y evite que entre en contacto con la pìel. Lave inmediatamente toda salpicadura de carburante. Si le entra carburante en los ojos, láveselos con abundante agua y consulte un médico lo antes posible.

Humos de escape

AVISO *El mantenimiento o uso incorrectos pueden dar lugar a peligro. Lea y aprenda bien esta sección antes de realizar ningún trabajo de mantenimiento, revisión o reparación.*

No opere nunca la apisonadora en lugares cerrados o en espacios delimitados, asegúrese de que la zona donde trabaja esté bien ventilada.

Chequeos Antes del Arranque

E

Inspección previa al arranque.
La siguiente inspección previa al arranque debe realizarse antes del comienzo de cada sesión de trabajo o después de cada cuatro horas de funcionamiento, cualquiera que sea la primera. Para más detalles, véase la sección de revisión. Cuando se descubre alguna avería, no se debe utilizar la apisonadora antes de reparar la avería.

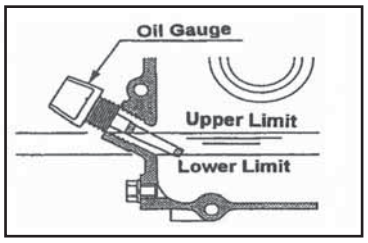

1. Inspeccione bien la apisonadora para detectar señales de avería.
2. Verifique las líneas de fluídos, aberturas de llenado de mangueras, tapones de dren y otras partes por si hubieran señales de escapes. Repare todos los escapes antes de hacer funcio nar la máquina.
3. Verifique el nivel de aceite de motor y rellénelo si es necesario.

3.1 Para comprobar el nivel de aceite del motor, coloque la máquina sobre una superficie plana y asegúrese de que el motor esté nivelado. Para esto, coloque el apisonador en la posición que se muestra a continuación.

3.2 Retire el medidor de aceite y compruebe que el aceite llega hasta el borde de la boca de llenado. Utilice un aceite de motor que tenga la viscosidad correcta. (Se recomienda el aceite mineral SAE 10W-30)

4. Verifique el nivel de carburante del motor y rellénelo si es necesario. Use combustible limpio. El uso de combustible contaminado podrá producir averías en el sistema.

ATENCIÓN ***NOTAS:*** *Esta máquina utiliza gasolina sin plomo.*
No llene ***NUNCA*** *el tanque con una mezcla de aceite y gasolina.*

5. Compruebe que el filtro de aire esté limpio. La acumulación de un exceso de polvo/suciedad en el elemento del filtro causará que el motor funcione erráticamente. Limpie el elemento del filtro de aire cuando esté contaminado (Véase la sección de Mantenimiento)
6. Revise el nivel de aceite de la pata del apisonador y rellene si es necesario (el apisonador debe haber estado en ralentí durante al menos 10 minutos antes de realizar la comprobación)

6.1 Para comprobar el nivel de aceite de la pata del apisonador, coloque la máquina sobre una superficie plana y asegúrese de que el pie está plano en el suelo, como se muestra a continuación.

6.2 El nivel mínimo se indica mediante el punto rojo de la mirilla del aceite de la pata del apisonador. (Se recomienda el aceite mineral SAE 10W-30) recommended)

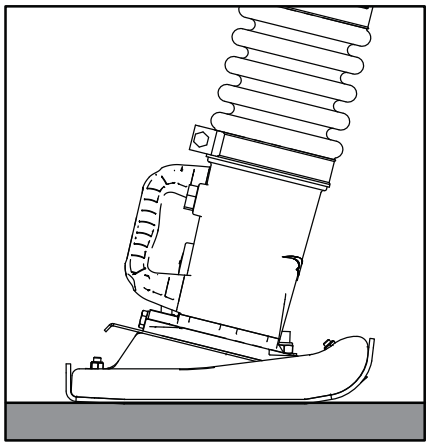

Posición de comprobación del aceite de la pata del apisonador

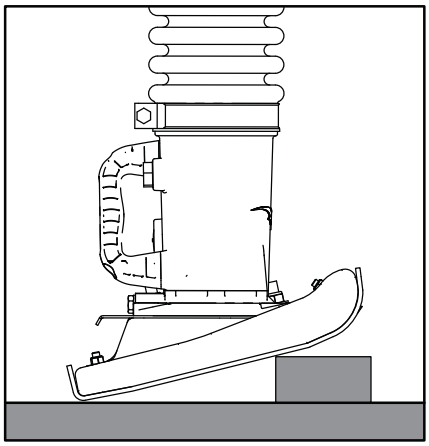

Posición de comprobación del aceite del motor

Almacenar Durante Mucho Tiempo

E

Si se debe almacenar durante mucho tiempo, vacíe el combustible del carburador haciendo funcionar la máquina con el tapón de combustible en posición cerrada.

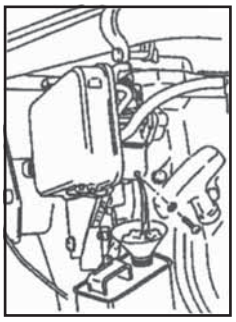

La composición química del combustible se deteriorará después de un almacenamiento prolongado. Cuando resulte necesario almacenar la máquina durante períodos prolongados, vacíese todo el combustible del tanque. Y vacíese también el combustible de la cuba del flotador del carburador, drenándolo por el tapón de drenaje.

Limpie la bancada y aplique una capa fina de aceite para impedir que se forme herrumbre.

Limpie la zapata y aplique una fina capa de aceite para prevenir la formación de óxido.

Cubra la máquina y almacénela en lugar seco.

E Procedimiento De Arranque Y Parada

ATENCIÓN *El funcionamiento inapropiado puede ser peligroso. Lea y aprenda esta sección antes de arrancar la máquina.*

AVISO *Para detener la máquina en caso de emergencia, mueva la palanca del acelerador a la posición de parada de emergencia. De este modo, la máquina dejará de vibrar inmediatamente.*

Honda GX100, GX120 & GXR120

1. Abra el tapón del carburante.
2. Ponga el acelerador en la posición de ralentí (En el punto medio entre las posiciones alta y baja).
3. Abrir la regulación poniendo la palanca de regulación.
4. Pulse la bomba del carburador cuatro veces (o al menos 10 veces cuando la máquina sea nueva o cuando se haya llevado a cabo un drenaje de combustible).
5. Agarre bien con una mano el manillar de control, y, con la otra, la palanca del arranque. Tire de la palanca de arranque hasta sentir la resistencia del motor, luego suéltela.
6. Tire de la palanca de arranque con fuerza pero sin que se salga completamente la correa de arranque.
7. Repítalo hasta que se encienda el motor.
8. Una vez encendido el motor, ponga gradualmente la palanca de regulación en la posición de CIERRE.
9. Deje funcionar el motor en ralentí durante unos minutos para que se caliente.
10 Después de que el motor se ha calentado, la máquina está lista para funcionar.
11. Mueva rápidamente la palanca de aceleramiento a la posición ´H´ - alta velocidad – para impedir que se averíe el embrague. La posición “Aceleramiento Total” queda predeterminada en fábrica para alcanzar el rendimiento óptimo de la máquina.
12. Con el motor en marcha en la posición de aceleramiento total, la máquina avanzará y compactará ´cargas´sueltas
13. Al preparar el paro del motor, mueva la palanca de aceleramiento a la posición ´BAJA´.
14 Deje el motor en ralentí durante al menos 1-3 minutos.
15. Mantenga pulsado el botón ROJO de parada de motor.
16. Cierre el paso del carburante.
17. Agarre bien con una mano el manillar de control, y, con la otra, la palanca del arranque.
18. Tire de la palanca de arranque hasta sentir la resistencia del motor, luego suéltela. Esto impedirá la entrada de aire o humedad en el cilindro.

Yanmar L48

1. Deslice la palanca de control de velocidad del motor hasta la posición **RUN**.
2. Agarre bien con una mano el manillar de control, y, con la otra, la palanca del arranque. Tire de la palanca de arranque hasta sentir la resistencia del motor, luego suéltela.
3. Empuje la palanca de descompresión hacia abajo y suéltela. La palanca de descompresión vuelve automáticamente a su posición original cuando el motor arranca.
4. Tire de la palanca de arranque con fuerza pero sin que se salga completamente la correa de arranque.
5. Repítalo hasta que se encienda el motor.

ATENCIÓN *En clima frío si tiene problemas para arrancar el motor, quite el tapón de aceite y añadir 2 cc de aceite de motor en el puerto petrolero y vuelva a insertar el tapón de aceite.*

6. Deje funcionar el motor en ralentí durante unos minutos para que se caliente.
7 Después de que el motor se ha calentado, la máquina está lista para funcionar.
8. Mueva rápidamente la palanca de aceleramiento a la posición ´H´ - alta velocidad – para impedir que se averíe el embrague. La posición “Aceleramiento Total” queda predeterminada en fábrica para alcanzar el rendimiento óptimo de la máquina.
9. Con el motor en marcha en la posición de aceleramiento total, la máquina avanzará y compactará ´cargas´sueltas
10. Al preparar el paro del motor, mueva la palanca de aceleramiento a la posición **BAJA**.
11. Deje el motor en ralentí durante al menos 1-3 minutos.
12. Para detener el motor, deslice la palanca de control de velocidad del motor hasta la posición **STOP**.

Procedimiento De Arranque Y Parada

E

Las revoluciones máximas óptimas del motor son establecidas en fábrica y son:

Modelo	Motore	Rev. Máximas	
		Óptimas	Límite Superior
RTX 50	Honda GX100	3,800 +/- 50	3,850
RTX 50R	Honda GXR120	3,800 +/- 50	3,850
RTX 60	Honda GX100	3,800 +/- 50	3,850
RTX 60R	Honda GXR120	3,800 +/- 50	3,850
RTX 68	Honda GX100	3,800 +/- 50	3,850
RTX 68R	Honda GXR120	3,800 +/- 50	3,850
RTX 70	Honda GX100	4,050 +/- 50	4,100
RTX 70R	Honda GXR120	4,050 +/- 50	4,100
RTX 80D	Yanmar L48	3,400 +/- 50	3,450

ATENCIÓN ***NO*** *altere el reglaje, de hacerlo se podrán producir vibraciones irregulares o averías en el mecanismo de transmisión, lo cual dará lugar a la cancelación automática de las garantías del motor y de la máquina.*

Operación

E

Levantamiento.
Cuando sea necesario utilizar equipos de levantamiento para posicionar la **RTX**, verifique y confirme que no estén dañados o agrietados los aisladores de caucho del manillar de operación. Si lo están, recámbielos antes de tratar de levantar la máquina. Además, asegúrese que el equipo de levantamiento tenga un límite de carga de trabajo adecuado para el peso de la **RTX** (véase el gráfico de especificaciones, o la placa de características de la máquina). Coloque cadenas o eslingas adecuadas UNICAMENTE en el punto de izaje situado en la parte superior del manillar de operación de la apisonadora **RTX**.

- Siempre desconecte el motor antes de transportarlo, moverlo de lugar a lugar o revisarlo.

Después de haberse efectuado los chequeos relacionados en la sección de ´Antes del arranque´, ponga el motor en marcha.
La gama **RTX** de apisonadoras de Altrad Belle lleva adaptado un embrague centrífugo. Esto permite que el motor funcione en ralentí sin enganchar el mecanismo del cigüeñal. A medida que se aumenta la velocidad del motor se irá engranando el embrague y el motor engranará el mecanismo del cigüeñal.

- Para evitar averiar el embrague centrífugo, mueva rápidamente la palanca de aceleramiento de la posición ´L´ a la ´H´.

ATENCIÓN *Para el funcionamiento correcto se debe regular a máxima la velocidad del motor.*

- Evítese operar la máquina en superficie ya totalmente compactada, dura o no deformable. De lo contrario, se averiará el mecanismo de transmisión, y se reducirá enormemente la vida útil de la máquina.
- Cuando se trabaje cerca del borde de zanjas excavadas, use la máquina correctamente para asegurar que no se caiga en la zanja.
- Para maniobrar la apisonadora se debe utilizar únicamente el manillar. Y solo debe empujarse. La apisonadora no debe presionarse sobre los materiales a compactar. Cualquier presión excesiva ejercida en el manillar dará lugar a compactación inadecuada debido al hecho de que se impedirá la acción de salto.

Transporte
Al transportar o almacenar la máquina, colóquese, si es posible, en posición vertical. Si es necesario colocarla sobre un lado, no debe ponerse NUNCA de manera que el filtro de aire esté hacia abajo. De lo contrario, el aceite del cilindro podrá entrar en la cámara de combustión o en el filtro de aire, lo cual producirá dificultades al intentar arrancar la máquina. Si se deja la máquina inclinada hacia adelante (con la tapa del cárter de la apisonadora hacia abajo), el aceite del motor no debería derramarse ni en el cilindro ni en el filtro de aire del motor. Aun así, si el motor todavía está caliente, cualquier derrame de combustible en el motor podrá causar un incendio. Antes de almacenar la máquina, espere hasta que esté totalmente fría.

La máquina adaptada con un rodillo de transporte en el manillar de operación puede cargarse y descargarse fácilmente en un vehículo. Incline la máquina hacia adelante hasta que el rodillo de transporte toque el piso del vehículo. Levante la parte inferior de la máquina, por medio de la agarradera provista en la zapata de apisonamiento, y empuje hacia adelante para cargar la máquina en el vehículo. Durante el transporte, se debe amarrar bien la máquina y colocarse en posición vertical, si es posible. Para descargar la máquina, incline la máquina hacia adelante hasta que el rodillo de transporte toque el piso. Luego, levante un poco la parte inferior de la máquina y sáquela fuera lentamente, tirando de ella.

Funcionamiento a Gran Altitud
Para trabajos continuos por encima de los 1000 m de altitud, será necesario reemplazar el inyector principal por otro tipo que le permita un correcto abastecimiento. De todos modos, la unidad sufrira de una falta de fuerza del motor y no trabajara correctamente.

Resolución De Problemas

Problema	Causa	Remedio
Motor no arranca.	Sin carburante.	Llene el tanque de carburante.
	Tapón de carburante se ha cerrado	Abra el tapón de carburante.
	El motor no tiene alimentación. ***(solo GX100)***	Pulse la bomba del carburador cuatro veces y tire de la manecilla de arranque hasta que el motor se encienda.
	El motor no tiene alimentación. ***(solo Diesel)***	Consulte la sección de este Manual de Servicio y Mantenimiento.
	Bu jía contaminados o dañados. ***(solo Gasolina)***	Reemplace la bujía.
	Carburador defectuoso. ***(solo Gasolina)***	El carburador de servicio.
El motor se para de repente, o se detiene cuando la velocidad del motor se incrementa.	Véase más arriba	Véase más arriba
	Surtidor principal del carburador obstruidos con suciedad ***(solo GX120)***	Saque el surtidor principal del carburador y limpiar con aire comprimido.
	Filtro de aire sucio.	Limpie el elemento.
	Tapón de la bujía está flojo. ***(solo Gasolina)***	Estrechamente encajar la tapa para enchufe.
El motor funciona, pero la máquina no produce impacto.	La falta de potencia del motor.	Véase más arriba.
	Embrague se está deslizando.	Desmontar el conjunto del embrague, zapato limpio y el tambor con disolvente apropiado. Reemplace zapato del embrague si es necesario.
	Mecanismo de manivela está dañado	Contacte con el concesionario.

Servicio Y Mantenimiento

Mantenimiento
Las máquinas de la gama **RTX** de Altrad Belle están concebidas para proporcionar muchos años de funcionamiento sin ningún problema. Es importante, sin embargo, realizar regularmente el simple mantenimiento indicado en esta sección.
Se recomienda que todo el mantenimiento de importancia y las reparaciones sean encargados a un agente de Altrad Belle. Se deben utilizar siempre piezas de recambio Altrad Belle genuinas, el empleo de piezas espurias podrá dar lugar a la anulación de la garantía.
Antes de llevar a cabo el mantenimiento de la máquina, apague el motor. Si se trabaja en una máquina con motor de gasolina, desconecte el cable de AT de la bujía.
Coloque siempre la **RTX** sobre terreno plano para poder leer correctamente los niveles de fluídos. Utilice únicamente los aceites recomendados (véase la tabla siguiente).

Revisión del motor.
Revise el motor siguiendo las especificaciones del fabricante del mismo. Refiérase al manual de operación y mantenimiento del motor.

Cebado del motor Yanmar L48
En caso de quedarse sin diésel o tras un cambio del filtro del combustible, el motor Yammar necesitará ser cebado. Siga las instrucciones que aparecen a continuación.

ATENCIÓN *Antes de comenzar el procedimiento de cebado, asegúrese de que el depósito de combustible está lleno y que la tapa no está ajustada al depósito.*

1. Abra la tapa/válvula de combustible.
2. Deslice la palanca de control de velocidad del motor hasta la posición **RUN**.
3. Utilizando una llave inglesa de 2 x 17 mm, abra el tubo del inyector ***(número1)*** desenroscando la tuerca del tubo del inyector ***(número 2)***.
4. Afloje la tobera de la bomba del inyector ***(número 3)*** realizan do dos giros completos
   NOTA:- NO afloje del todo la tobera de la bomba del inyector.
5. Mantenga el tubo del inyector lejos de la tobera de la bomba del inyector y espere hasta que el diésel circule libremente sin burbujas de aire.
6. Sitúe nuevamente la tobera de la bomba de inyección y apriete a 12 Nm.
7. Coloque de nuevo la bomba del inyector y apriete a 12 Nm.
8 Coloque de nuevo la tapa del combustible y arranque el motor siguiendo las instrucciones que aparecen en la sección “Procedimiento de encendido y parada” de este manual.

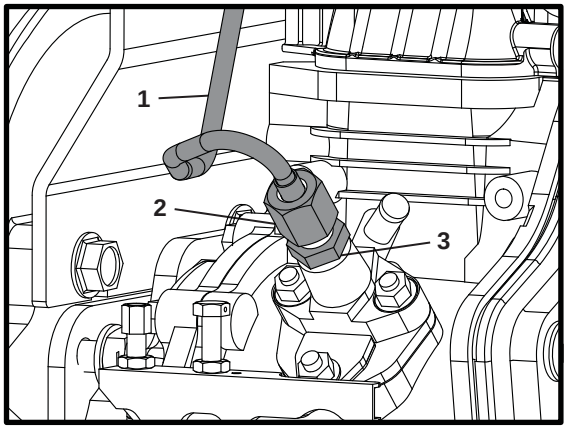

Mantenimiento : Cada 8 horas o a diario.

1. Compruebe que no hayan pernos y tuercas sueltos. Apriételos bien, si es necesario.
2. Compruebe y limpie el elemento del filtro de aire, lubrique el elemento según las recomendaciones del fabricante del motor. Si las condiciones de operación son muy polvorientas y severas, la limpieza del elemento de filtro debería realizarse más frecuentemente.
3. Verifique el nivel del aceite del cárter del motor y rellénelo, según sea necesario. Compruebe el nivel del aceite del cilindro apisonador de conformidad con lo indicado a continuación.

3a. Asegúrese que la máquina no ha funcionado durante los últimos 10 minutos.

3b. Coloque la máquina sobre superficie nivelada y saque el tapón de aceite.

3c. La superficie superior del aceite debe verse apenas por debajo del borde inferior del agujero del tapón de relleno. Rellénelo, si es necesario.

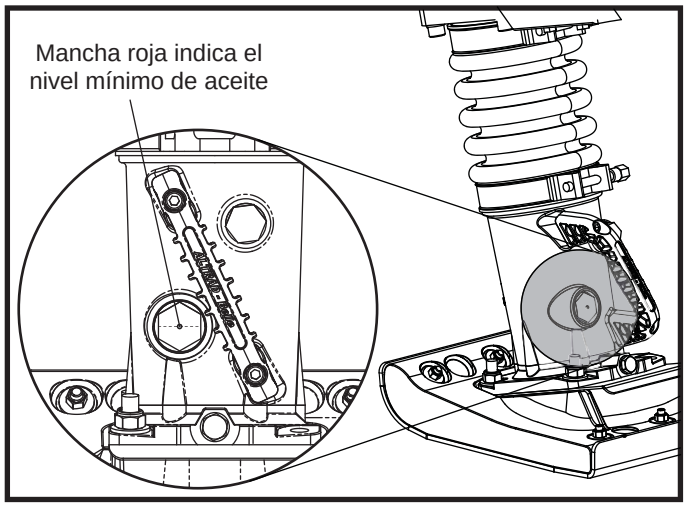

NOTA: El cilindro de apisonamiento no debe sobrellenarse de aceite. Si se sobrellena, el motor deberá resistir una carga excesiva, lo cual producirá vibraciones inadecuadas o irregulares.

A las primeras 20 horas de trabajo

1. Sustituir el aceite del cilindro del pisón

Cada 50 horas o semanalmente.

2. Compruebe que no hayan pernos y tuercas sueltos. Apriételos bien, si es necesario.

Cada 200 horas.

3. Cambie el aceite del cilindro de apisonamiento. Pero no lo sobrellene.

Combustible, lubricante y bujía.

Modelo	Carburante		Cárter del motor			Cilindro de Apisonamiento	
	Tipo	Capacidad	Tipo de Aceite	Motor	Capacidad	Tipo de Aceite	Capacidad
RTX 50	Gasolina sin Plomo	2.5 Litros	10W-30, API, SF/CC, CD	GX100 / GXR120	0.6 Litros	10W-30, API, SF/CC, CD	0.7 Litros
RTX 60							
RTX 68							0.8 Litros
RTX 70							
RTX 80D	Diesel			L48	0.8 Litros		

Transporte

ATENCIÓN *Por favor, asegúrese de que ha leído y entendido totalmente la información de abajo antes de intentar transportar el **RTX** Rammer.*

Transporte al lugar de empleo
El apisonador RTX puede transportarse verticalmente entre dos personas tumbado en el rodillo de transporte (en su caso) y tirando de él desde el asa de suspensión o utilizando un arnés o un montacargas enganchados a la argolla de suspensión. **NOTA**: No utilizar el arnés o el montacargas en al asa de suspensión.

Transporte por carretera
El apisonador RTX debe transportarse de pie, siempre que se pueda, atado a la placa lateral de la carrocería del camión o atado dentro del camión (furgón). Si no es posible, puede tumbarse únicamente en los rodillos de transporte o en la barra delantera de la palanca de operación, en una posición estable y fuertemente atado para evitar que pueda rodar o deslizarse.

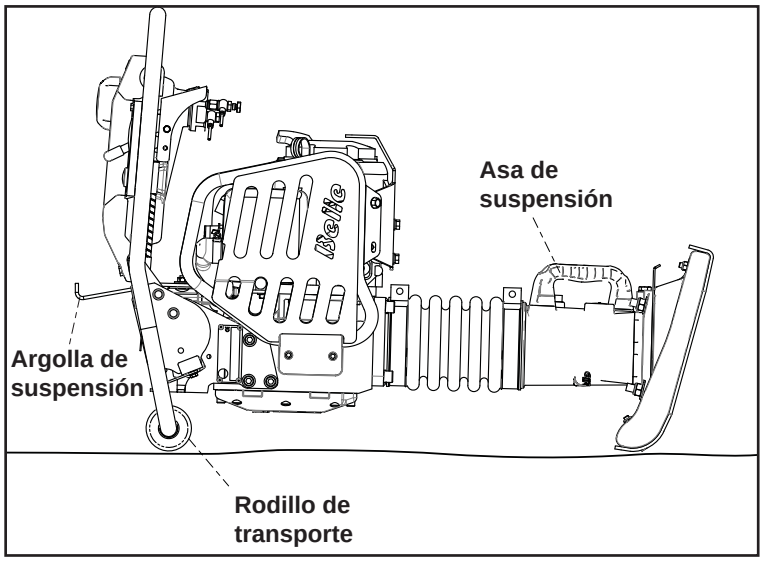

Kit de ruedas opcional
1. Coloque el kit de ruedas bajo el borde de la placa en la parte inferior del brazo apisonador.
2. Una vez que el conjunto de ruedas esté acoplado, incline la apisonadora hacia atrás ligeramente hasta que el peso de esta recaiga sobre las ruedas.
3. Mueva SOLO la apisonadora hacia atrás para trasportarla a su lugar de destino.

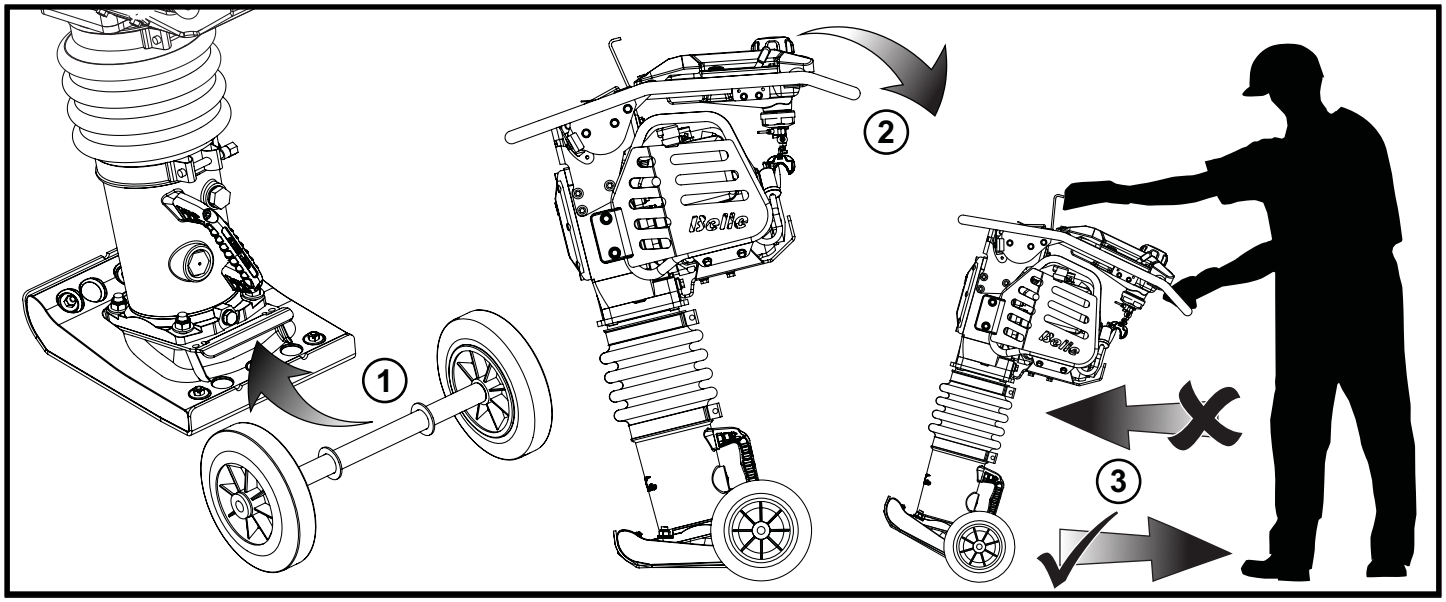

AVISO ***NO** deje el kit de ruedas colocado cuando la maquina no esté vigilada o cuando esté en uso, ya que esto desestabilizará la apisonadora. Utilice el kit de ruedas solo para el transporte.*

Piezas de Repuesto

E

INFORMACIÓN

USE LOCTITE

USE ACEITE

USE SILICONA

Al realizar el mantenimiento de este producto solo se pueden utilizar piezas de repuesto originales del fabricante.

El usuario perderá cualquier posible reclamación si las piezas de repuesto utilizadas no son las originales del fabricante.

Puede encontrar un PDF de listas de piezas para este producto en la sección “producto” de nuestro sitio web ***www.Altrad-Belle.com***. La información sobre cómo obtener piezas de repuesto de su distribuidor local se puede encontrar en la sección “Contáctenos”.

Garantía

E

La nueva compactadora apisonadora **RTX** lleva una garantía para el comprador original con una validez de un año (12 meses) a partir de la fecha original de compra.

La garantía de Altrad Belle le ampara contra defectos de diseño, materiales y mano de obra.

La garantía de Altrad Belle no cubre lo siguiente:

1. Daños causados por el abuso, mal uso, caída u otros daños similares causados por o como resultado del incumplimiento de las instrucciones de ensamblaje, operación o mantenimiento por parte del usuario.
2. Las alteraciones, adiciones o reparaciones efectuadas por personas ajenas a Altrad Belle o a sus agentes reconocidos.
3. Los costos de transporte o embarque a y de Altrad Belle o sus agentes reconocidos, para la reparación o evaluación de una máquina al amparo de una reclamación contra la garantía.
4. Los costos de materiales y mano de obra relacionados con la renovación, reparación o recambio de componentes por desgaste normal.

Los siguientes componentes no están amparados por la garantía.

· Filtro de aire del motor
· Bujía del motor

Altrad Belle y/o sus agentes reconocidos, directores, empleados o aseguradores no se responsabilizan de ningún daño consecuencial u otros, pérdidas o gastos relacionados con o debidos a la inhabilidad de usar la máquina.

Reclamaciones contra la garantía
Todas las reclamaciones presentadas al amparo de la garantía deben dirigirse primero a Altrad Belle ya sea por teléfono, fax, correo electrónico o por escrito.

Para las reclamaciones contra la garantía :
Tel: +44 (0)1298 84606, Fax: +44 (0)1298 84073, E-mail : Warranty.dept@altrad-belle.com

Escriban a:
Altrad Belle Warranty Department,
Sheen, Nr. Buxton
Derbyshire
SK17 0EU
Inglaterra

Registro de Garantia :
Con el fín de ser cada vez más ecológico, Altrad Belle permite registrar ahora las garantías via Internet. Para acceder a la página adecuada de nuestro sito Web, deberá de utilizar la siguiente dirección:-

http://www.bellegroup.com/index.php?p=warranty_registration

Asímismo, podrá escanear el código de respuesta rápida adjunto (Quick Response Code) con su móvil lo que le permitirá acceder directamente a la página de registro.

ALTRAD BELLE
Sheen, Nr. Buxton, Derbyshire, SK17 0EU, GB
Tel. +44 (0)1298 84606 - Fax +44 (0)1298 84722 - Email: sales@altrad-belle.com
www.Altrad-Belle.com

BELLE
LIGHT
CONSTRUCTION
EQUIPMENT

EU IMPORTER ADDRESS

ADRESSE DE L'IMPORTATEUR - DIRECCIÓN DEL IMPORTADOR - ENDEREÇO DO IMPORTADOR - ADRES IMPORTEUR IMPORTØRENS ADRESSE - IMPORTEUR ADRESSE - INDIRIZZO DELL'IMPORTATORE - IMPORTÖRENS ADRESS - IMPORTØRADRESSE MAAHANTUOJAN OSOITE - ADRES IMPORTERA - IMPORTIJA AADRESS - IMPORTĒTĀJA ADRESE - IMPORTUOTOJO ADRESAS ADRESA DOVOZCE - ADRESA IMPORTATORULUI - IMPORTŐR CÍME - ADRESA UVOZNIKA - İTHALATÇI ADRESI - ADRESA DOVOZCU

ALTRAD (Group Holding)
125, Rue du Mas Carbonnier, 34000, Montpellier, France
Tel. +33 (0) 4 67 50 53 66 - Email: admin@altrad.com
www.altrad.com